Worm Gear Speed Reducer 蝸輪減速機

Varitron worm gear reducer gearbox series base on years of experiences uses designed teeth surface with unsurpassed torque transfer performance with great performance, efficiency and cost. Worm gear system transmits power through sliding contact, resulting in extremely low vibration, noise, little backlash and self-locking property.

蝸輪減速機系列在多年的經驗累積下使用特殊齒形設計及加工技術達到高扭矩，高效率。蝸輪蝸桿透過滑差接觸進行減速，因此有更低的振動，低噪音，低背隙及自鎖特性。

Housing: One time casting creats great rigidity for severe impacts. Outer cooling fins and internal lubrication oil diversion channel design to increase heat dissipation. Worm Shaft: Manufactured with Carbon alloyed Steel S45C or SCM415, precision machined and carburized to HRC45 or HRC60, then for precision tooth grinding to ensure maximum contacting. Worm Wheel: Manufactured by high strength bronze alloy ALBC2,teeth are machined by precision CNC hobbing machine to sustain high impact.

本體:採用一體鑄造成型，高剛性能承受更大的衝擊力。採用散熱片及內部潤滑油導流槽設計充分達到潤滑散熱蝸桿、蝸輪及軸承。

蝸桿:採用中碳鋼S45C經CNC車削，高週波熱處理淬火硬化、齒面硬度HRC45，或採用鉻鉬合金鋼SCM415、滲碳硬化熱處理至HRC60，再經精密CNC蝸桿研磨，達到高精度齒形讓運轉更為穩定，可大幅增加耐磨性，使用壽命更長。

蝸輪:採用鋁青銅ALBC2，CNC車削後使用精密CNC滾齒機及專用刀具滾製成型。

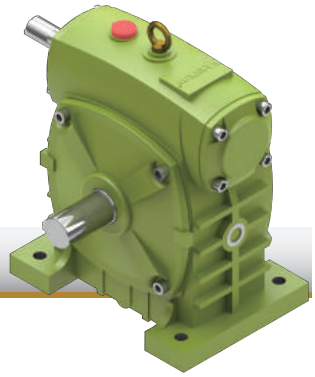

How to order 選型

HW 100 – 60 – L – 3 – M1

① ② ③ ④ ⑤ ⑥

①	Model 型式		出力軸型 Output Shaft				中空型 Output Bore		
		直結型 IEC Adaptor	LMW HMW	VMW UMW	TMW LHM	VHM UHM	HOM VOM	TOM VOFM	LOHM VOHM
		入力軸型 Input Shaft	LW HW	VW UW	TW LH	VH UH	HOW LOW	TOW VOW	LOH VOH VOF
		Others 其他特殊規格: Refer to Page 201. 請參考第 201 頁							
②	Frame Size 型號	Refer to each model. 請參考各形式頁面							
③	Ratio 減速比	Single stage 單段:5,10,15,20,30,40,50,60 Double stage 雙段:100,200,300,400,500,600,…,3600							
④	Shaft Direction 軸方向	Refer to each model. 請參考各形式頁面							
⑤	Horse Power 馬力	Refer to each model. 請參考各形式頁面							
⑥	Operation Direction 安裝方向	M1(Standard 標準),M2,M3,M4,M5,M6							

Selection 選型
gear.fyi/wrs

Catalog 目錄
gear.fyi/wom

Operation Direction 安裝方向 ⑥

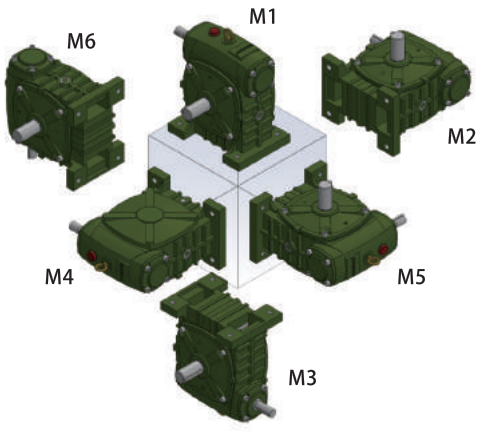

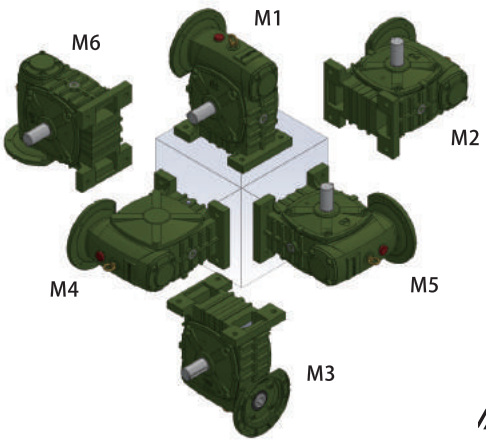

Worm Gear Motor Performances Table 蝸輪減速機入力直結型性能表

Input rpm 輸入轉速		Single stage 單段蝸輪							
		1800RPM				1500RPM			
Size 型號	Ratio 速比	HP_1	HP_2	O.T	O.H.L	HP_1	HP_2	O.T	O.H.L
50	1/10	0.25	0.19	0.79	100	0.25	0.19	0.93	107
	1/15	0.25	0.19	1.13	115	0.25	0.17	1.33	115
	1/20	0.25	0.16	1.39	115	0.25	0.16	1.64	115
	1/30	0.25	0.16	1.98	115	0.25	0.16	2.30	115
	1/40	0.25	0.13	2.30	115	0.25	0.13	2.68	115
	1/50	0.25	0.13	2.82	115	0.25	0.12	3.24	115
	1/60	0.25	0.12	3.15	115	0.25	0.12	3.61	115
60	1/10	0.50	0.40	1.60	98	0.50	0.39	1.90	104
	1/15	0.50	0.37	2.30	116	0.50	0.37	2.72	123
	1/20	0.50	0.36	2.93	138	0.50	0.36	3.46	146
	1/30	0.50	0.35	4.05	151	0.50	0.32	4.76	159
	1/40	0.50	0.32	5.00	178	0.50	0.29	5.84	189
	1/50	0.50	0.32	6.00	200	0.50	0.29	6.60	200
	1/60	0.50	0.29	7.2	200	0.50	0.29	7.90	200
70	1/10	1.00	0.80	3.22	128	1.00	0.80	3.84	136
	1/15	1.00	0.76	4.63	153	1.00	0.76	5.51	161
	1/20	1.00	0.76	6.06	178	1.00	0.75	7.17	188
	1/30	1.00	0.68	8.21	198	1.00	0.67	9.71	208
	1/40	1.00	0.65	10.58	233	1.00	0.64	12.40	247
	1/50	0.50	0.28	5.66	266	0.50	0.27	6.62	282
	1/60	0.50	0.27	6.66	289	0.50	0.27	7.82	300
80	1/10	2.00	1.65	6.59	180	2.00	1.61	7.72	191
	1/15	2.00	1.57	9.41	215	2.00	1.56	11.16	228
	1/20	2.00	1.53	12.22	253	2.00	1.52	14.50	267
	1/30	2.00	1.44	17.13	277	2.00	1.33	19.20	294
	1/40	2.00	1.29	15.14	326	2.00	1.26	17.02	347
	1/50	1.00	0.65	13.10	364	1.00	0.64	15.25	385
	1/60	1.00	0.60	14.28	400	1.00	0.57	15.70	400
100	1/10	3.00	2.45	9.81	167	3.00	2.44	11.67	177
	1/15	3.00	2.37	14.20	204	3.00	2.35	16.84	217
	1/20	3.00	2.33	18.66	239	3.00	2.32	22.18	252
	1/30	3.00	2.13	25.57	265	3.00	2.08	30.05	281
	1/40	2.00	1.39	22.16	316	2.00	1.36	26.16	336
	1/50	2.00	1.32	26.61	364	2.00	1.31	31.39	386
	1/60	2.00	1.27	30.40	400	2.00	1.31	32.70	424
120	1/10	5.00	4.12	16.65	177	5.00	4.11	19.63	184
	1/15	5.00	3.99	23.86	218	5.00	3.96	28.41	231
	1/20	5.00	3.85	30.76	270	5.00	3.81	36.54	285
	1/30	5.00	3.19	43.21	285	5.00	3.56	51.14	302
	1/40	3.00	2.04	32.49	357	3.00	2.00	38.33	380
	1/50	3.00	2.08	41.56	404	3.00	2.04	49.05	429
	1/60	3.00	1.95	46.68	453	3.00	2.20	51.90	481
135	1/10	7.50	6.25	24.92	304	7.50	6.23	29.75	319
	1/15	7.50	6.08	36.32	362	7.50	6.04	43.28	384
	1/20	7.50	6.00	47.82	426	7.50	5.93	56.74	449
	1/30	7.50	5.57	66.64	468	7.50	5.51	78.99	496
	1/40	5.00	3.63	57.89	566	5.00	3.56	68.12	599
	1/50	5.00	3.52	70.13	650	5.00	3.28	78.70	691
	1/60	5.00	2.80	67.0	724	5.00	2.48	71.2	769
155	1/10	10	8.30	33.0	1500	10	8.28	39.5	1500
	1/15	10	8.08	46.3	1500	10	8.05	55.7	1500
	1/20	10	7.92	63.0	1500	10	7.85	74.9	1500
	1/30	10	7.35	84.8	1500	10	7.29	101	1500
	1/40	7.5	5.36	85.3	1500	7.5	5.32	102	1500
	1/50	7.5	5.23	104	1500	7.5	5.14	123	1500
	1/60	7.5	5.12	122	1500	7.5	4.99	143	1500
175	1/10	15	12.5	48.5	1770	15	12.4	57.7	1800
	1/15	15	12.1	73.7	1800	15	12.0	87.7	1800
	1/20	15	11.9	94.7	1800	15	11.8	113	1800
	1/30	15	11.1	133	1800	15	11.0	158	1800
	1/40	10	7.27	116	1800	10	7.21	138	1800
	1/50	10	6.96	138	1800	10	6.90	165	1800
	1/60	10	6.93	160	1800	10	6.86	190	1800

Input rpm 輸入轉速		Double stage 雙段蝸輪							
		1800RPM				1500RPM			
Size 型號	Ratio 速比	HP_1	HP_2	O.T	O.H.L	HP_1	HP_2	O.T	O.H.L
80	1/200	0.25	0.12	9.72	400	0.25	0.11	11.30	400
	1/300	0.25	0.11	13.50	400	0.25	0.09	15.59	400
	1/400	0.25	0.09	16.15	400	0.25	0.08	18.72	400
	1/500	0.25	0.08	19.57	400	0.25	0.08	22.59	400
	1/600	0.25	0.08	22.22	400	0.25	0.08	25.62	400
	1/800	0.25	0.04	18.60	400	0.25	0.04	21.41	400
	1/900	0.25	0.07	28.25	400	0.25	0.07	32.49	400
100	1/200	0.50	0.25	21.23	575	0.50	0.25	24.92	622
	1/300	0.50	0.24	29.72	650	0.50	0.24	34.63	650
	1/400	0.50	0.23	37.01	650	0.50	0.21	43.16	650
	1/500	0.50	0.22	43.76	650	0.25	0.12	28.65	650
	1/600	0.50	0.20	47.74	650	0.25	0.11	31.51	650
	1/800	0.50	0.15	47.74	650	0.25	0.08	30.55	650
	1/900	0.25	0.08	28.64	650	0.25	0.08	34.37	650
120	1/200	1.00	0.51	41.01	618	1.00	0.49	48.16	675
	1/300	1.00	0.47	56.77	749	1.00	0.45	66.54	814
	1/400	1.00	0.44	72.59	854	1.00	0.44	84.66	925
	1/500	0.50	0.20	40.69	942	0.50	0.19	47.17	1000
	1/600	0.50	0.19	47.36	1000	0.50	0.19	55.20	1000
	1/800	0.50	0.12	44.00	1000	0.50	0.12	50.80	1000
	1/900	0.50	0.16	60.64	1000	0.50	0.16	70.43	1000
135	1/200	2.00	1.12	89.36	960	2.00	1.09	104.9	1045
	1/300	2.00	1.04	125	1156	2.00	1.03	140.0	1200
	1/400	2.00	0.99	140	1200	2.00	0.96	140.0	1200
	1/500	1.00	0.47	95	1200	1.00	0.45	111.4	1200
	1/600	1.00	0.44	106	1200	1.00	0.43	124.1	1200
	1/800	1.00	0.31	102	1200	1.00	0.31	118.5	1200
	1/900	1.00	0.36	131	1200	1.00	0.35	140.0	1200
155	1/200	3.00	1.65	132.7	1500	3.00	1.63	156.1	1500
	1/300	3.00	1.56	187.2	1500	3.00	1.51	217.3	1500
	1/400	3.00	1.51	240.3	1500	2.00	0.98	187.2	1500
	1/500	2.00	0.96	192.4	1500	2.00	0.93	224.5	1500
	1/600	2.00	0.88	211.8	1500	2.00	0.84	242.0	1500
	1/800	2.00	0.64	206.4	1500	2.00	0.61	240.0	1500
	1/900	2.00	0.68	242.0	1500	2.00	0.57	242.0	1500
175	1/200	5.00	2.83	220.2	1800	5.00	2.77	259.3	1800
	1/300	5.00	2.67	318.7	1800	3.00	1.66	237.8	1800
	1/400	3.00	1.49	234.1	1800	3.00	1.47	274.7	1800
	1/500	3.00	1.49	292.0	1800	3.00	1.47	343.2	1800
	1/600	3.00	1.36	320.0	1800	3.00	1.23	345.0	1800
	1/800	3.00	1.11	345.0	1800	3.00	0.92	345.0	1800
	1/900	3.00	0.99	345.0	1800	3.00	0.83	345.0	1800
200	1/200	7.50	4.36	347.6	2200	7.50	4.28	409.6	2200
	1/300	5.00	2.75	329.1	2200	5.00	2.68	385.7	2200
	1/400	5.00	2.64	422.5	2200	5.00	2.55	488.0	2200
	1/500	5.00	2.44	488.0	2200	5.00	2.04	488.0	2200
	1/600	5.00	2.04	488.0	2200	5.00	1.69	488.0	2200
	1/800	5.00	1.52	488.0	2200	5.00	1.27	488.0	2200
	1/900	5.00	1.31	488.0	2200	5.00	1.08	488.0	2200
225	1/200	10.0	5.92	471.1	2500	10.0	5.82	555.8	2500
	1/300	7.50	4.17	482.5	2500	7.50	4.09	568.6	2500
	1/400	7.50	2.27	643.0	2500	7.50	3.60	690.0	2500
	1/500	7.50	3.45	690.0	2500	7.50	2.88	690.0	2500
	1/600	7.50	2.97	690.0	2500	7.50	2.48	690.0	2500
	1/800	7.50	2.16	690.0	2500	7.50	1.80	690.0	2500
	1/900	7.50	1.99	690.0	2500	7.50	1.65	690.0	2500
	-	-	-	-	-	-	-	-	-
	-	-	-	-	-	-	-	-	-
	-	-	-	-	-	-	-	-	-
	-	-	-	-	-	-	-	-	-
	-	-	-	-	-	-	-	-	-
	-	-	-	-	-	-	-	-	-
	-	-	-	-	-	-	-	-	-

※ HP_1:Input HP 輸入馬力，HP_2:Output HP 輸出馬力，O.T :Output Torque 輸出扭矩(kg.m)，O.H.L :Overhung Load 懸垂荷重 (kg.f)。

Single Stage Input Shaft Performances Table 單段實心入力軸性能表

Input rpm 輸入轉速		1800RPM				1500RPM				1200RPM				900RPM				600RPM				300RPM			
Size 型號	Ratio 速比	HP_1	HP_2	O.T	O.H.L	HP_1	HP_2	O.T	O.H.L	HP_1	HP_2	O.T	O.H.L	HP_1	HP_2	O.T	O.H.L	HP_1	HP_2	O.T	O.H.L	HP_1	HP_2	O.T	O.H.L
40	1/10	0.83	0.65	2.60	70	0.77	0.60	2.80	70	0.67	0.51	3.10	70	0.56	0.42	3.40	70	0.43	0.32	3.80	70	0.23	0.16	3.80	70
	1/15	0.70	0.54	3.00	70	0.62	0.48	3.10	70	0.35	0.27	2.40	70	0.28	0.22	2.60	70	0.24	0.19	3.00	70	0.13	0.10	3.30	70
	1/20	0.38	0.27	2.10	70	0.34	0.24	2.30	70	0.30	0.21	2.50	70	0.26	0.17	2.80	70	0.20	0.13	3.10	70	0.13	0.08	3.70	70
	1/30	0.43	0.28	3.30	70	0.40	0.25	3.50	70	0.34	0.21	3.80	70	0.26	0.17	3.80	70	0.20	0.11	3.10	70	0.10	0.08	3.80	70
	1/40	0.26	0.15	2.50	70	0.24	0.14	2.60	70	0.21	0.12	2.80	70	0.18	0.10	3.10	70	0.14	0.07	3.40	70	0.09	0.04	3.80	70
	1/50	0.25	0.14	2.80	70	0.23	0.12	3.00	70	0.20	0.11	3.20	70	0.17	0.09	3.50	70	0.13	0.06	3.80	70	0.07	0.03	3.80	70
	1/60	0.20	0.10	2.40	70	0.19	0.09	2.60	70	0.16	0.08	2.70	70	0.14	0.06	5.00	70	0.11	0.05	3.20	70	0.07	0.03	3.80	70
50	1/10	1.44	1.15	4.59	100	1.31	1.03	4.94	107	1.16	0.90	5.40	115	0.89	0.68	5.43	120	0.60	0.45	5.43	140	0.31	0.23	5.43	200
	1/15	1.07	0.81	4.89	115	0.97	0.73	5.22	120	0.82	0.60	5.43	130	0.63	0.45	5.43	140	0.43	0.30	5.43	160	0.22	0.15	5.43	200
	1/20	0.65	0.48	3.85	130	0.58	0.43	4.13	140	0.51	0.37	4.48	155	0.43	0.31	4.94	170	0.32	0.22	5.43	200	0.17	0.12	5.43	200
	1/30	0.68	0.45	5.43	150	0.58	0.37	5.43	170	0.48	0.30	5.43	180	0.37	0.22	5.43	200	0.26	0.15	5.43	200	0.14	0.07	5.43	200
	1/40	0.44	0.28	4.50	170	0.40	0.25	4.80	180	0.35	0.21	5.16	200	0.28	0.17	5.43	200	0.20	0.11	5.43	200	0.10	0.05	5.43	200
	1/50	0.39	0.23	4.55	200	0.35	0.20	4.94	200	0.31	0.17	5.29	200	0.24	0.13	5.43	200	0.17	0.09	5.43	200	0.09	0.04	5.43	200
	1/60	0.31	0.18	4.35	200	0.28	0.16	4.60	200	0.24	0.13	4.87	200	0.21	0.11	5.34	200	0.15	0.07	5.43	200	0.08	0.03	5.43	200
60	1/10	2.32	1.87	7.44	98	2.08	1.66	7.95	104	1.88	1.47	8.80	110	1.57	1.21	9.68	121	1.23	0.93	11.1	140	0.66	0.48	11.6	200
	1/15	1.72	1.32	7.91	116	1.55	1.18	8.46	123	1.36	1.01	9.07	133	1.17	0.85	10.2	145	0.9	0.64	11.5	167	0.48	0.32	11.6	200
	1/20	1.21	0.89	7.15	138	1.10	0.80	7.66	146	0.98	0.69	8.31	157	0.83	0.57	9.16	172	0.65	0.43	10.4	200	0.38	0.24	11.6	200
	1/30	1.14	0.78	9.31	151	1.05	0.70	10.0	159	0.92	0.59	10.6	172	0.78	0.48	11.6	189	0.54	0.32	11.6	200	0.29	0.16	11.6	200
	1/40	0.82	0.52	8.27	178	0.75	0.46	8.83	189	0.67	0.39	9.49	200	0.58	0.32	10.4	200	0.45	0.24	11.6	200	0.25	0.12	11.6	200
	1/50	0.77	0.49	9.70	200	0.70	0.43	10.2	200	0.62	0.37	11.0	200	0.40	0.23	9.22	200	0.31	0.17	10.3	200	0.19	0.09	11.6	200
	1/60	0.64	0.38	9.20	200	0.58	0.34	9.70	200	0.51	0.29	10.4	200	0.43	0.24	11.3	200	0.25	0.13	9.52	200	0.14	0.07	11.2	200
70	1/10	3.48	2.82	11.2	128	3.11	2.50	11.9	136	2.77	2.20	13.1	145	2.23	1.81	14.4	159	1.85	1.41	16.9	180	1.20	0.88	21.1	228
	1/15	2.53	1.96	11.7	153	2.29	1.76	12.6	161	2.02	1.52	13.6	174	1.73	1.28	15.2	190	1.34	0.96	17.3	218	0.87	0.59	21.4	277
	1/20	1.93	1.47	11.7	178	1.75	1.31	12.5	188	1.55	1.14	13.6	202	1.31	0.94	15.0	222	1.02	0.71	17.1	255	0.65	0.43	20.6	300
	1/30	1.69	1.16	13.8	198	1.55	1.05	15.0	208	1.36	0.89	16.1	225	1.18	0.74	17.7	247	0.92	0.56	20.1	284	0.59	0.33	23.8	300
	1/40	1.24	0.82	13.1	233	1.33	0.73	14.0	247	1.01	0.63	15.0	266	0.86	0.51	16.5	293	0.67	0.39	18.6	300	0.43	0.23	21.9	300
	1/50	1.12	0.72	14.3	266	1.03	0.64	15.2	282	0.91	0.55	16.3	300	0.77	0.45	17.8	300	0.60	0.33	19.7	300	0.39	0.19	23.2	300
	1/60	0.94	0.58	13.9	289	0.86	0.51	14.6	300	0.76	0.43	15.6	300	0.65	0.36	17.0	300	0.50	0.26	18.6	300	0.32	0.15	22.0	300
80	1/10	4.93	4.01	15.9	180	4.43	3.58	17.0	191	3.89	3.12	18.6	204	3.30	2.59	20.6	224	2.63	2.02	24.1	254	1.70	1.26	30.1	321
	1/15	3.57	2.79	16.7	215	3.21	2.49	17.8	228	2.83	2.17	19.4	244	2.44	1.81	21.7	267	1.90	1.38	24.7	306	1.24	0.85	30.7	388
	1/20	2.53	1.90	15.1	253	2.30	1.71	16.3	267	2.04	1.49	17.8	287	1.73	1.22	19.5	316	1.37	0.93	22.4	362	0.89	0.57	27.2	400
	1/30	2.38	1.66	19.8	277	2.15	1.47	21.1	294	1.90	1.28	22.9	316	1.65	1.06	25.3	345	1.31	0.80	28.7	398	0.84	0.47	34.0	400
	1/40	1.70	1.10	17.5	326	1.54	0.98	18.7	347	1.38	0.85	20.4	372	1.19	0.69	22.2	400	0.94	0.52	25.0	400	0.62	0.31	29.8	400
	1/50	1.57	1.01	20.1	364	1.43	0.90	21.6	385	1.28	0.77	23.1	400	1.09	0.63	25.1	400	0.85	0.47	28.0	400	0.55	0.28	33.0	400
	1/60	1.29	0.79	18.9	400	1.18	0.71	20.4	400	1.05	0.60	21.6	400	0.91	0.50	23.7	400	0.70	0.36	26.0	400	0.46	0.21	30.8	400
100	1/10	8.73	7.18	28.5	167	7.93	6.46	30.8	177	6.93	5.6	33.4	190	5.87	4.69	37.3	207	4.68	3.65	43.3	235	2.79	2.09	50.0	297
	1/15	6.34	5.02	29.9	204	5.66	4.43	31.7	217	5.09	3.94	35.3	230	4.33	3.29	39.3	251	3.38	2.48	44.5	289	1.99	1.39	50.0	365
	1/20	5.02	3.93	31.2	239	4.57	3.54	33.8	252	4.03	3.09	36.9	269	3.40	2.53	40.3	297	2.67	1.93	46.2	240	1.52	1.04	50.0	435
	1/30	4.20	3.00	35.8	265	3.81	2.66	38.2	281	3.35	2.30	41.1	302	2.89	1.92	46.0	330	2.23	1.39	50.0	382	1.20	0.69	50.0	500
	1/40	3.17	2.20	35.1	316	2.86	1.96	37.4	336	2.54	1.71	40.9	359	2.03	1.28	46.0	397	1.71	1.04	50.0	458	0.92	0.52	50.0	500
	1/50	2.39	1.59	31.8	364	2.17	1.42	34.0	386	1.93	1.24	37.0	415	1.66	1.01	40.2	458	1.29	0.75	44.7	500	0.79	0.41	50.0	500
	1/60	1.96	1.27	30.4	400	1.79	1.14	32.7	424	1.59	0.97	34.9	458	1.37	0.79	38.1	500	1.05	0.58	42.0	500	0.68	0.34	49.8	500
120	1/10	13.8	11.4	45.7	177	12.6	10.4	49.6	184	11.0	9.02	53.8	198	9.38	7.55	60.1	214	7.46	5.86	69.9	241	4.64	3.51	84.0	305
	1/15	10.0	8.05	48.0	218	9.02	7.15	51.2	231	8.08	6.32	56.5	244	6.83	5.26	62.8	267	5.39	4.01	71.9	305	3.30	2.34	84.0	386
	1/20	7.16	5.54	44.0	270	6.49	4.97	47.4	285	5.72	4.30	51.3	306	4.85	3.58	57.0	335	3.87	2.74	65.4	383	2.53	1.69	80.7	488
	1/30	6.66	4.82	57.5	285	6.00	4.28	61.3	302	5.31	3.70	66.3	325	4.55	3.09	73.9	354	3.65	2.34	83.9	408	1.97	1.17	84.0	531
	1/40	4.68	3.19	50.7	357	4.19	2.81	53.6	380	3.77	2.45	58.5	407	3.24	2.03	64.8	446	2.62	1.53	73.3	514	1.64	0.88	84.0	665
	1/50	3.93	2.74	54.5	404	3.54	2.43	58.0	429	3.15	2.12	63.4	459	2.69	1.72	68.7	508	2.09	1.28	76.5	588	1.24	0.70	84.0	700
	1/60	3.14	2.04	48.9	453	2.84	1.81	51.9	481	2.52	1.56	56.2	518	2.17	1.28	61.3	571	1.70	0.94	67.5	662	1.12	0.56	81.1	700
135	1/10	19.8	16.5	66.0	304	18.0	15.0	71.7	319	15.8	13.0	77.7	342	13.3	10.9	86.8	372	10.6	8.46	101	421	6.87	5.30	126	533
	1/15	14.7	11.9	71.4	362	13.1	10.6	76.1	384	11.8	9.38	84.0	407	9.95	7.82	93.3	445	7.83	5.96	106	510	5.11	3.73	133	644
	1/20	11.3	9.11	72.5	426	10.3	8.19	78.2	449	8.97	7.03	83.9	484	7.69	5.92	94.3	528	6.05	4.51	107	605	3.88	2.76	131	772
	1/30	9.68	7.21	86.0	468	8.71	6.40	91.7	496	7.70	5.53	99.1	533	6.58	4.62	110	583	5.24	3.50	125	670	3.13	1.95	140	866
	1/40	6.98	5.08	80.8	566	6.37	4.54	86.8	599	5.60	3.92	93.6	645	4.80	3.27	104	707	3.81	2.45	117	814	2.43	1.45	138	950
	1/50	5.28	3.73	74.2	650	4.76	3.29	78.7	691	4.23	2.87	85.8	742	3.60	2.35	93.6	819	2.83	1.75	104	944	1.82	1.04	124	950
	1/60	4.15	2.80	67.0	724	3.75	2.48	71.2	769	3.31	2.15	77.0	827	2.84	1.76	84.1	912	2.21	1.29	92.6	950	1.45	0.77	111	950
155	1/10	32.9	27.3	105	1500	29.8	24.7	114	1500	26.4	21.7	125	1500	22.3	18.1	139	1500	17.8	14.3	165	1500	11.7	8.99	207	1500
	1/15	22.9	18.5	106	1500	20.5	16.5	114	1500	18.1	14.4	124	1500	15.4	12.0	139	1500	12.1	9.31	161	1500	8.06	5.84	202	1500
	1/20	14.9	11.8	94.5	1500	13.5	10.6	102	1500	11.9	9.29	110	1500	1.0	7.70	122	1500	8.01	5.94	141	1500	5.18	3.65	174	1500
	1/30	13.3	9.78	112	1500	12.1	8.82	122	1500	10.4	7.55	130	1500	9.08	6.32	146	1500	7.24	4.87	168	1500	4.77	2.92	202	1500
	1/40	9.32	6.67	106	1500	8.26	5.86	112	1500	7.40	5.11	122	1500	6.28	4.22	134	1500	5.02	3.19	152	1500	3.25	1.91	182	1500
	1/50	7.13	4.97	98.9	1500	6.42	4.40	105	1500	5.76	3.84	114	1500	4.89	3.17	126	1500	3.90	2.37	141	1500	2.53	1.41	168	1500
	1/60	5.85	3.99	95.3	1500	5.37	3.57	102	1500	4.72	3.05	109	1500	3.94	2.48	118	1500	3.20	1.87	133	1500	2.10	1.12	160	1500

※ HP_1:Input HP 輸入馬力，HP_2:Output HP 輸出馬力，O.T :Output Torque 輸出扭矩(kg.m)，O.H.L :Overhung Load 懸垂荷重 (kg.f)。

Single Stage Input Shaft Performances Table 單段實心入力軸性能表

Input rpm 輸入轉速		1800RPM				1500RPM				1200RPM				900RPM				600RPM				300RPM			
Size 型號	Ratio 速比	HP_1	HP_2	O.T	O.H.L	HP_1	HP_2	O.T	O.H.L	HP_1	HP_2	O.T	O.H.L	HP_1	HP_2	O.T	O.H.L	HP_1	HP_2	O.T	O.H.L	HP_1	HP_2	O.T	O.H.L
175	1/10	46.8	39.1	150	1770	42.5	35.4	163	1800	37.7	31.3	180	1800	31.7	26.0	200	1800	25.2	20.4	235	1800	16.6	12.9	297	1800
	1/15	33.0	26.7	154	1800	29.6	23.9	165	1800	25.9	20.8	180	1800	22.1	17.5	202	1800	17.3	13.4	233	1800	11.4	8.44	292	1800
	1/20	22.8	18.2	141	1800	20.4	16.2	151	1800	18.0	14.2	165	1800	15.2	11.7	182	1800	12.1	9.15	212	1800	7.87	5.62	261	1800
	1/30	19.0	14.1	163	1800	17.2	12.7	176	1800	15.0	11.0	190	1800	12.9	9.20	212	1800	10.2	7.04	243	1800	6.73	4.23	293	1800
	1/40	13.2	9.60	149	1800	11.9	8.58	159	1800	10.4	7.36	171	1800	8.96	6.12	190	1800	7.10	4.65	216	1800	4.69	2.80	261	1800
	1/50	9.78	6.81	135	1800	8.74	6.03	144	1800	7.98	5.37	160	1800	6.64	4.32	171	1800	5.28	3.25	194	1800	3.46	1.94	231	1800
	1/60	8.23	5.74	132	1800	7.74	5.31	147	1800	6.62	4.41	152	1800	5.56	3.60	166	1800	4.45	2.70	187	1800	2.90	1.62	224	1800
200	1/10	52.6	44.0	181	1750	47.7	39.9	196	1840	41.8	34.8	215	1950	35.6	29.3	241	2120	28.0	22.8	281	2200	18.5	14.4	356	2200
	1/15	39.5	32.1	198	1990	35.4	28.7	212	2090	30.9	25.0	231	2200	26.3	21.0	259	2200	20.6	16.1	298	2200	13.6	10.0	373	2200
	1/20	30.2	24.3	193	2200	27.0	21.6	206	2200	23.8	18.9	226	2200	20.1	15.7	250	2200	15.9	12.2	291	2200	10.3	7.48	357	2200
	1/30	25.1	18.8	232	2200	22.6	16.8	249	2200	19.8	14.6	270	2200	16.9	12.1	300	2200	13.3	9.32	345	2200	8.78	5.60	414	2200
	1/40	18.2	13.3	213	2200	16.5	12.0	230	2200	14.3	10.3	247	2200	12.3	8.62	274	2200	9.56	6.43	307	2200	6.44	3.94	376	2200
	1/50	13.8	9.84	195	2200	12.3	8.68	207	2200	11.2	7.76	231	2200	9.29	6.21	247	2200	7.33	4.69	280	2200	4.83	2.80	334	2200
	1/60	11.5	8.01	188	2200	10.3	7.11	200	2200	9.64	6.49	228	2200	7.76	5.05	237	2200	6.12	3.77	265	2200	4.03	2.26	318	2200
225	1/10	71.2	60.2	239	2150	64.6	54.5	260	2260	56.6	47.7	284	2400	48.1	40.1	319	2500	37.8	31.2	372	2500	24.9	19.8	473	2500
	1/15	56.8	46.9	280	2410	50.9	41.8	300	2500	44.4	36.4	326	2500	37.8	30.6	365	2500	29.4	23.4	422	2500	19.3	14.6	527	2500
	1/20	43.4	35.2	280	2500	38.6	31.2	298	2500	34.1	27.4	327	2500	28.8	22.8	363	2500	22.6	17.6	421	2500	14.6	10.8	518	2500
	1/30	37.3	28.6	342	2500	33.4	25.6	367	2500	29.2	22.2	399	2500	24.9	18.5	442	2500	19.6	14.2	508	2500	12.7	8.54	611	2500
	1/40	25.8	19.3	307	2500	23.6	17.4	333	2500	20.4	14.9	375	2500	17.6	12.5	399	2500	13.6	9.36	447	2500	9.09	5.72	546	2500
	1/50	19.4	14.2	282	2500	17.2	12.5	299	2500	15.6	11.1	334	2500	12.9	8.96	356	2500	10.1	6.77	404	2500	6.65	4.04	482	2500
	1/60	16.0	11.3	262	2500	14.2	10.0	278	2500	13.2	9.18	318	2500	10.6	7.14	330	2500	8.37	5.34	370	2500	5.50	3.20	443	2500
250	1/10	96.6	81.3	323	2700	88.3	74.2	354	2700	78.4	65.7	392	2700	65.5	54.7	435	2700	51.8	42.6	508	2700	34.2	27.1	648	2700
	1/15	72.3	59.3	354	2700	66.4	54.3	389	2700	57.9	47.2	423	2700	49.0	39.7	474	2700	38.3	30.3	544	2700	25.3	27.1	648	2700
	1/20	55.3	45.0	367	2700	49.2	39.9	391	2700	43.3	35.0	428	2700	36.4	29.0	473	2700	28.7	22.4	549	2700	18.6	13.8	678	2700
	1/30	47.2	35.8	427	2700	42.2	31.9	457	2700	37.1	27.9	499	2700	31.0	23.0	551	2700	24.7	17.6	633	2700	16.3	10.8	774	2700
	1/40	32.9	24.6	401	2700	29.8	22.2	435	2700	25.9	19.1	468	2700	22.8	16.4	537	2700	17.2	11.9	587	2700	11.4	7.30	715	2700
	1/50	22.7	17.3	359	2700	21.2	15.4	383	2700	18.7	13.5	418	2700	15.8	11.0	458	2700	12.2	8.23	511	2700	8.12	4.97	617	2700
	1/60	20.2	14.6	350	2700	18.0	12.9	371	2700	16.8	11.9	426	2700	13.4	9.21	439	2700	10.5	6.88	493	2700	6.91	4.13	591	2700
300	1/10	146	123	516	2590	133	111	563	2710	119	110	631	2860	100	84.0	704	3090	78.4	64.8	814	3460	52.4	42.1	1056	3800
	1/15	115	95.8	564	2910	104	87.2	616	3040	92.6	76.9	679	3210	78.0	64.4	757	3480	61.0	49.4	874	3800	40.1	31.3	1106	3800
	1/20	86.2	70.6	573	3150	79.3	64.8	631	3280	68.5	55.8	680	3500	57.7	46.8	759	3790	45.4	36.0	876	3800	29.8	22.5	1100	3800
	1/30	69.6	54.0	658	3560	62.2	48.2	706	3800	54.2	41.8	765	3800	45.6	34.8	848	3800	36.1	26.8	976	3800	23.6	16.4	1196	3800
	1/40	53.0	40.0	665	3800	47.3	35.6	710	3800	41.3	30.9	771	3800	34.5	25.4	849	3800	27.7	19.7	979	3800	18.1	11.8	1186	3800
	1/50	40.6	30.1	612	3800	36.6	27.0	659	3800	32.0	23.4	713	3800	28.4	20.4	828	3800	21.2	14.5	888	3800	14.0	8.80	1074	3800
	1/60	32.2	23.4	571	3800	28.6	20.8	608	3800	25.2	18.0	660	3800	21.4	14.9	729	3800	16.5	11.0	811	3800	11.0	6.66	980	3800
350	1/10	-	-	-	-	185	156	788	3260	165	139	876	3430	140	118	993	3680	110	92.4	1161	4080	72.9	59.3	1493	4890
	1/15	-	-	-	-	153	126	926	3680	138	114	1044	3850	115	94.6	1152	4170	89.8	72.9	1332	4650	59.6	46.6	1706	5100
	1/20	140	114	933	3900	129	105	1030	4000	111	91.3	1111	4320	95.3	77.4	1257	4640	74.1	59.2	1441	5100	48.2	36.9	1789	5100
	1/30	100	78.4	936	4250	89.6	69.0	1043	4870	78.1	60.0	1133	5100	65.8	50.1	1263	5100	52.0	38.6	1461	5100	33.8	23.7	1792	5100
	1/40	78.8	59.6	991	5100	70.5	53.2	1061	5100	62.4	46.9	1171	5100	52.5	38.9	1297	5100	41.0	29.6	1475	5100	26.8	17.8	1782	5100
	1/50	62.1	46.5	926	5100	56.0	41.8	999	5100	48.8	36.2	1081	5100	40.9	30.1	1197	5100	43.8	30.9	1357	5100	28.8	18.8	1647	5100
	1/60	48.5	35.8	872	5100	43.4	32.0	933	5100	38.0	27.7	1011	5100	32.0	22.9	1115	5100	24.9	17.0	1249	5100	16.5	10.4	1512	5100
400	1/10	-	-	-	-	277	235	1182	3830	245	208	1308	4100	211	179	1501	4290	165	139	1752	4770	109	89.7	2258	5690
	1/15	-	-	-	-	214	177	1337	4340	193	160	1509	4520	159	131	1653	4950	125	102	1931	5480	80.8	64.1	2421	6730
	1/20	-	-	-	-	168	138	1340	4910	148	121	1746	5190	125	102	1654	5610	96.8	77.9	1895	6290	63.7	49.3	2405	7000
	1/30	-	-	-	-	137	107	1509	5320	121	94.0	1660	5670	102	79.5	1869	6090	81.3	62.0	2191	6740	51.6	37.3	2638	7000
	1/40	-	-	-	-	100	75.6	1509	6350	87.8	66.1	1651	6810	73.6	54.9	1829	7000	58.3	42.5	2121	7000	37.3	25.3	2534	7000
	1/50	-	-	-	-	79.2	59.0	1393	7000	69.5	52.2	1525	7000	57.8	57.8	1673	7000	45.6	32.8	1914	7000	29.8	20.0	2331	7000
	1/60	-	-	-	-	65.2	48.5	1347	7000	56.5	42.0	1456	7000	47.6	47.6	1610	7000	37.1	26.1	1810	7000	24.4	15.9	2201	7000
500	1/10	-	-	-	-	-	-	-	-	386	329	2136	13000	335	284	2467	13000	264	224	2908	13000	170	142	3978	13000
	1/15	-	-	-	-	-	-	-	-	337	280	2642	13000	287	238	2998	13000	222	183	3458	13000	150	120	4541	13000
	1/20	-	-	-	-	-	-	-	-	263	217	2714	13000	220	181	3022	13000	160	131	3272	13000	111	88.1	4402	13000
	1/30	-	-	-	-	-	-	-	-	215	166	3239	13000	181	140	3626	13000	139	106	4139	13000	91.2	66.3	5168	13000
	1/40	-	-	-	-	-	-	-	-	157	121	3099	13000	131	100	3422	13000	102	76.9	3933	13000	65.8	46.8	4793	13000
	1/50	-	-	-	-	128	95.7	2471	13000	113	84.5	2728	13000	94.0	69.7	3002	13000	73.3	53.2	3435	13000	47.5	32.3	4158	13000
	1/60	-	-	-	-	115	86.1	2393	13000	101	75.2	2610	13000	84.0	62.1	2878	13000	65.7	47.2	3279	13000	42.9	28.8	3990	13000

※ HP_1:Input HP 輸入馬力，HP_2:Output HP 輸出馬力，O.T :Output Torque 輸出扭矩(kg.m)，O.H.L :Overhung Load 懸垂荷重 (kg.f)。

Double Stage Input Shaft Performances Table 雙段實心入力軸性能表

Input rpm 輸入轉速		1800RPM				1500RPM				1200RPM				900RPM				600RPM			
Size 型號	Ratio 速比	HP_1	HP_2	O.T	O.H.L	HP_1	HP_2	O.T	O.H.L	HP_1	HP_2	O.T	O.H.L	HP_1	HP_2	O.T	O.H.L	HP_1	HP_2	O.T	O.H.L
60	1/200	0.32	0.13	11.6	200	0.27	0.12	11.6	200	0.21	0.08	11.6	200	0.16	0.07	11.6	200	0.12	0.04	11.6	200
	1/300	0.23	0.08	11.6	200	0.20	0.08	11.6	200	0.16	0.05	11.6	200	0.12	0.04	11.6	200	0.08	0.03	11.6	200
	1/400	0.19	0.07	11.6	220	0.16	0.05	11.6	200	0.12	0.04	11.6	200	0.10	0.03	11.6	200	0.07	0.01	11.6	200
	1/500	0.16	0.04	11.6	200	0.13	0.04	11.6	200	0.12	0.03	11.6	200	0.08	0.01	11.6	200	0.05	0.01	11.6	200
	1/600	0.13	0.04	11.6	200	0.12	0.04	11.6	200	0.10	0.03	11.6	200	0.08	0.01	11.6	200	0.05	0.01	11.6	200
	1/800	0.12	0.03	11.6	200	0.11	0.03	11.6	200	0.08	0.01	11.6	200	0.07	0.01	11.6	200	0.04	0.01	11.6	200
	1/900	0.11	0.03	11.6	200	0.10	0.01	11.6	200	0.08	0.01	11.6	200	0.05	0.01	11.6	200	0.04	0.01	11.6	200
	1/1000	0.06	0.03	11.6	200	0.05	0.024	11.6	200	0.04	0.02	11.6	200	0.03	0.015	11.6	200	0.03	0.01	11.6	200
	1/1200	0.06	0.025	11.6	200	0.05	0.020	11.6	200	0.04	0.016	11.6	200	0.03	0.012	11.6	200	0.02	0.008	11.6	200
	1/1500	0.05	0.02	11.6	200	0.04	0.016	11.6	200	0.03	0.013	11.6	200	0.03	0.01	11.6	200	0.02	0.007	11.6	200
	1/1800	0.05	0.018	11.6	200	0.04	0.014	11.6	200	0.03	0.011	11.6	200	0.02	0.008	11.6	200	0.02	0.006	11.6	200
	1/2400	0.04	0.012	11.6	200	0.03	0.010	11.6	200	0.03	0.008	11.6	200	0.02	0.006	11.6	200	0.02	0.004	11.6	200
	1/3000	0.03	0.01	11.6	200	0.02	0.008	11.6	200	0.02	0.007	11.6	200	0.02	0.005	11.6	200	0.01	0.003	11.6	200
	1/3600	0.03	0.008	11.6	200	0.02	0.007	11.6	200	0.02	0.006	11.6	200	0.02	0.004	11.6	200	0.01	0.003	11.6	200
70	1/200	0.63	0.31	25.0	300	0.52	0.25	25.0	300	0.41	0.20	25.0	300	0.32	0.15	25.0	300	0.23	0.09	25.0	300
	1/300	0.44	0.20	25.0	300	0.36	0.16	25.0	300	0.28	0.12	25.0	300	0.23	0.09	25.0	300	0.13	0.05	25.0	300
	1/400	0.36	0.15	25.0	300	0.31	0.12	25.0	300	0.24	0.09	25.0	300	0.17	0.07	25.0	300	0.12	0.04	25.0	300
	1/500	0.31	0.12	25.0	300	0.24	0.09	25.0	300	0.20	0.08	25.0	300	0.16	0.05	25.0	300	0.11	0.04	25.0	300
	1/600	0.25	0.09	25.0	300	0.20	0.08	25.0	300	0.15	0.05	25.0	300	0.12	0.04	25.0	300	0.08	0.01	25.0	300
	1/800	0.24	0.07	25.0	300	0.19	0.05	25.0	300	0.16	0.04	25.0	300	0.09	0.03	25.0	300	0.07	0.01	25.0	300
	1/900	0.24	0.05	25.0	300	0.15	0.04	25.0	300	0.12	0.04	25.0	300	0.09	0.03	25.0	300	0.07	0.01	25.0	300
	1/1000	0.13	0.063	25.0	300	0.11	0.053	25.0	300	0.09	0.042	25.0	300	0.07	0.032	25.0	300	0.05	0.021	25.0	300
	1/1200	0.12	0.053	25.0	300	0.11	0.044	25.0	300	0.09	0.035	25.0	300	0.07	0.026	25.0	300	0.05	0.018	25.0	300
	1/1500	0.10	0.042	25.0	300	0.09	0.035	25.0	300	0.07	0.028	25.0	300	0.06	0.021	25.0	300	0.04	0.014	25.0	300
	1/1800	0.09	0.035	25.0	300	0.08	0.030	25.0	300	0.06	0.023	25.0	300	0.05	0.018	25.0	300	0.04	0.012	25.0	300
	1/2400	0.08	0.026	25.0	300	0.07	0.022	25.0	300	0.06	0.018	25.0	300	0.04	0.013	25.0	300	0.04	0.009	25.0	300
	1/3000	0.06	0.021	25.0	300	0.05	0.015	25.0	300	0.04	0.014	25.0	300	0.03	0.010	25.0	300	0.02	0.007	25.0	300
	1/3600	0.06	0.018	25.0	300	0.05	0.015	25.0	300	0.04	0.012	25.0	300	0.03	0.009	25.0	300	0.02	0.006	25.0	300
80	1/200	0.89	0.41	33.8	400	0.64	0.36	35.0	400	0.53	0.28	35.0	400	0.40	0.20	35.0	400	0.28	0.13	35.0	400
	1/300	0.64	0.28	35.0	400	0.45	0.24	35.0	400	0.37	0.19	35.0	400	0.28	0.13	35.0	400	0.19	0.08	35.0	400
	1/400	0.53	0.20	35.0	400	0.36	0.17	35.0	400	0.28	0.13	35.0	400	0.21	0.09	35.0	400	0.16	0.07	35.0	400
	1/500	0.44	0.16	35.0	400	0.29	0.13	35.0	400	0.24	0.11	35.0	400	0.17	0.08	35.0	400	0.12	0.04	35.0	400
	1/600	0.39	0.13	35.0	400	0.27	0.12	35.0	400	0.20	0.08	35.0	400	0.16	0.07	35.0	400	0.09	0.04	35.0	400
	1/800	0.45	0.09	35.0	400	0.28	0.08	35.0	400	0.23	0.07	35.0	400	0.16	0.04	35.0	400	0.11	0.03	35.0	400
	1/900	0.29	0.08	35.0	400	0.21	0.08	35.0	400	0.16	0.05	35.0	400	0.12	0.04	35.0	400	0.08	0.03	35.0	400
	1/1000	0.18	0.088	35.0	400	0.16	0.073	35.0	400	0.13	0.06	35.0	400	0.10	0.044	35.0	400	0.08	0.03	35.0	400
	1/1200	0.17	0.073	35.0	400	0.15	0.061	35.0	400	0.12	0.05	35.0	400	0.10	0.037	35.0	400	0.07	0.024	35.0	400
	1/1500	0.14	0.060	35.0	400	0.12	0.050	35.0	400	0.10	0.04	35.0	400	0.08	0.030	35.0	400	0.06	0.020	35.0	400
	1/1800	0.13	0.050	35.0	400	0.11	0.042	35.0	400	0.09	0.32	35.0	400	0.07	0.024	35.0	400	0.05	0.016	35.0	400
	1/2400	0.11	0.037	35.0	400	0.09	0.030	35.0	400	0.08	0.24	35.0	400	0.06	0.018	35.0	400	0.05	0.012	35.0	400
	1/3000	0.08	0.030	35.0	400	0.07	0.024	35.0	400	0.06	0.020	35.0	400	0.05	0.015	35.0	400	0.04	0.010	35.0	400
	1/3600	0.07	0.024	35.0	400	0.06	0.020	35.0	400	0.06	0.016	35.0	400	0.04	0.012	35.0	400	0.03	0.008	35.0	400
100	1/200	1.16	0.61	50.0	575	0.95	0.52	50.0	622	0.76	0.40	50.0	650	0.60	0.31	50.0	650	0.40	0.20	50.0	650
	1/300	0.84	0.40	50.0	650	0.67	0.33	50.0	650	0.53	0.27	50.0	650	0.41	0.20	50.0	650	0.28	0.12	50.0	650
	1/400	0.67	0.31	50.0	650	0.52	0.25	50.0	650	0.40	0.20	50.0	650	0.32	0.15	50.0	650	0.23	0.09	50.0	650
	1/500	0.57	0.24	50.0	650	0.41	0.20	50.0	650	0.35	0.16	50.0	650	0.27	0.12	50.0	650	0.19	0.08	50.0	650
	1/600	0.49	0.20	50.0	650	0.39	0.16	50.0	650	0.31	0.12	50.0	650	0.24	0.09	50.0	650	0.16	0.05	50.0	650
	1/800	0.52	0.15	50.0	650	0.40	0.12	50.0	650	0.32	0.09	50.0	650	0.24	0.07	50.0	650	0.17	0.04	50.0	650
	1/900	0.41	0.12	50.0	650	0.31	0.11	50.0	650	0.27	0.08	50.0	650	0.19	0.05	50.0	650	0.12	0.04	50.0	650
	1/1000	0.25	0.12	50.0	650	0.21	0.10	50.0	650	0.19	0.08	50.0	650	0.15	0.063	50.0	650	0.11	0.042	50.0	650
	1/1200	0.24	0.10	50.0	650	0.20	0.09	50.0	650	0.18	0.07	50.0	650	0.14	0.05	50.0	650	0.10	0.035	50.0	650
	1/1500	0.19	0.08	50.0	650	0.17	0.07	50.0	650	0.15	0.06	50.0	650	0.11	0.04	50.0	650	0.08	0.028	50.0	650
	1/1800	0.18	0.07	50.0	650	0.16	0.06	50.0	650	0.14	0.05	50.0	650	0.10	0.035	50.0	650	0.07	0.023	50.0	650
	1/2400	0.15	0.05	50.0	650	0.13	0.044	50.0	650	0.11	0.035	50.0	650	0.096	0.026	50.0	650	0.07	0.018	50.0	650
	1/3000	0.11	0.04	50.0	650	0.10	0.035	50.0	650	0.09	0.03	50.0	650	0.07	0.020	50.0	650	0.05	0.014	50.0	650
	1/3600	0.11	0.035	50.0	650	0.10	0.030	50.0	650	0.08	0.02	50.0	650	0.07	0.018	50.0	650	0.05	0.012	50.0	650

※ HP_1:Input HP 輸入馬力，HP_2:Output HP 輸出馬力，O.T :Output Torque 輸出扭矩(kg.m)，O.H.L :Overhung Load 懸垂荷重 (kg.f)。

Double Stage Input Shaft Performances Table 雙段實心入力軸性能表

Input rpm 輸入轉速		1800RPM				1500RPM				1200RPM				900RPM				600RPM			
Size 型號	Ratio 速比	HP_1	HP_2	O.T	O.H.L	HP_1	HP_2	O.T	O.H.L	HP_1	HP_2	O.T	O.H.L	HP_1	HP_2	O.T	O.H.L	HP_1	HP_2	O.T	O.H.L
120	1/200	2.04	1.04	84.0	618	1.72	0.87	84.0	675	1.44	0.69	84.0	749	1.11	0.52	84.0	854	0.79	0.35	84.0	1000
	1/300	1.47	0.69	84.0	749	1.24	0.57	84.0	814	1.01	0.45	84.0	899	0.81	0.35	84.0	1000	0.56	0.33	84.0	1000
	1/400	1.15	0.52	84.0	854	0.96	0.43	84.0	925	0.81	0.35	84.0	1000	0.64	0.25	84.0	1000	0.40	0.16	84.0	1000
	1/500	0.96	0.41	84.0	942	0.88	0.35	84.0	1000	0.72	0.28	84.0	1000	0.57	0.20	84.0	1000	0.40	0.13	84.0	1000
	1/600	0.88	0.35	84.0	1000	0.75	0.28	84.0	1000	0.61	0.23	84.0	1000	0.48	0.16	84.0	1000	0.32	0.11	84.0	1000
	1/800	0.93	0.25	84.0	1000	0.77	0.12	84.0	1000	0.67	0.16	84.0	1000	0.32	0.12	84.0	1000	0.20	0.08	84.0	1000
	1/900	0.68	0.23	84.0	1000	0.56	0.19	84.0	1000	0.47	0.15	84.0	1000	0.36	0.11	84.0	1000	0.24	0.07	84.0	1000
	1/1000	0.43	0.21	84.0	1000	0.36	0.17	84.0	1000	0.30	0.14	84.0	1000	0.25	0.10	84.0	1000	0.19	0.07	84.0	1000
	1/1200	0.42	0.18	84.0	1000	0.35	0.14	84.0	1000	0.28	0.11	84.0	1000	0.24	0.09	84.0	1000	0.18	0.06	84.0	1000
	1/1500	0.33	0.14	84.0	1000	0.27	0.11	84.0	1000	0.23	0.09	84.0	1000	0.19	0.07	84.0	1000	0.15	0.05	84.0	1000
	1/1800	0.31	0.118	84.0	1000	0.24	0.09	84.0	1000	0.20	0.07	84.0	1000	0.18	0.06	84.0	1000	0.13	0.04	84.0	1000
	1/2400	0.27	0.09	84.0	1000	0.21	0.07	84.0	1000	0.19	0.06	84.0	1000	0.15	0.044	84.0	1000	0.12	0.03	84.0	1000
	1/3000	0.19	0.08	84.0	1000	0.17	0.06	84.0	1000	0.15	0.05	84.0	1000	0.11	0.035	84.0	1000	0.08	0.023	84.0	1000
	1/3600	0.18	0.06	84.0	1000	0.16	0.05	84.0	1000	0.14	0.04	84.0	1000	0.11	0.03	84.0	1000	0.08	0.02	84.0	1000
135	1/200	3.12	1.75	140	960	2.37	1.45	140	1045	2.16	1.16	140	1156	1.68	0.87	140	1200	1.17	0.57	140	1200
	1/300	2.24	1.16	140	1156	1.88	0.96	140	1200	1.56	0.77	140	1200	1.20	0.57	140	1200	0.85	0.39	140	1200
	1/400	1.76	0.87	140	1200	1.51	0.72	140	1200	1.23	0.57	140	1200	0.96	0.43	140	1200	0.68	0.28	140	1200
	1/500	1.47	0.69	140	1200	1.24	0.57	140	1200	1.01	0.45	140	1200	0.80	0.35	140	1200	0.55	0.23	140	1200
	1/600	1.31	0.57	140	1200	1.09	0.48	140	1200	0.92	0.39	140	1200	0.72	0.28	140	1200	0.49	0.19	140	1200
	1/800	1.35	0.43	140	1200	1.16	0.36	140	1200	0.96	0.28	140	1200	0.73	0.20	140	1200	0.53	0.13	140	1200
	1/900	1.05	0.39	140	1200	0.89	0.32	140	1200	0.72	0.24	140	1200	0.59	0.19	140	1200	0.39	0.12	140	1200
	1/1000	0.72	0.352	140	1200	0.62	0.293	140	1200	0.52	0.235	140	1200	0.41	0.176	140	1200	0.30	0.118	140	1200
	1/1200	0.70	0.294	140	1200	0.61	0.245	140	1200	0.50	0.196	140	1200	0.40	0.147	140	1200	0.29	0.098	140	1200
	1/1500	0.56	0.235	140	1200	0.48	0.196	140	1200	0.40	0.157	140	1200	0.32	0.118	140	1200	0.23	0.078	140	1200
	1/1800	0.50	0.196	140	1200	0.43	0.163	140	1200	0.36	0.129	140	1200	0.29	0.098	140	1200	0.22	0.065	140	1200
	1/2400	0.43	0.147	140	1200	0.37	0.123	140	1200	0.32	0.098	140	1200	0.26	0.074	140	1200	0.19	0.049	140	1200
	1/3000	0.31	0.118	140	1200	0.27	0.098	140	1200	0.23	0.079	140	1200	0.19	0.059	140	1200	0.13	0.039	140	1200
	1/3600	0.30	0.098	140	1200	0.26	0.082	140	1200	0.22	0.065	140	1200	0.18	0.049	140	1200	0.13	0.034	140	1200
155	1/200	5.08	1.49	225	1500	4.55	2.48	237	1500	3.83	2.01	242	1500	2.96	1.52	242	1500	1.08	1.00	242	1500
	1/300	3.87	2.01	242	1500	3.33	1.68	242	1500	2.73	1.35	242	1500	2.12	1.00	242	1500	1.51	0.67	242	1500
	1/400	3.03	1.52	242	1500	2.57	1.25	242	1500	2.12	1.00	242	1500	1.67	0.96	242	1500	1.16	0.49	242	1500
	1/500	2.51	1.20	242	1500	2.13	1.00	242	1500	1.77	0.80	242	1500	1.37	0.60	242	1500	0.96	0.40	242	1500
	1/600	2.27	1.00	242	1500	1.96	0.84	242	1500	1.61	0.67	242	1500	1.25	0.49	242	1500	0.88	0.32	242	1500
	1/800	2.33	0.76	242	1500	2.00	0.63	242	1500	1.64	0.49	242	1500	1.32	0.37	242	1500	0.92	0.24	242	1500
	1/900	1.88	0.68	242	1500	1.65	0.57	242	1500	1.37	0.45	242	1500	1.07	0.33	242	1500	0.79	0.23	242	1500
	1/1000	1.24	0.609	242	1500	1.08	0.507	242	1500	0.90	0.406	242	1500	0.71	0.304	242	1500	0.51	0.203	242	1500
	1/1200	1.21	0.507	242	1500	1.06	0.443	242	1500	0.87	0.338	242	1500	0.69	0.254	242	1500	0.50	0.169	242	1500
	1/1500	0.97	0.406	242	1500	0.82	0.338	242	1500	0.70	0.271	242	1500	0.55	0.203	242	1500	0.40	0.135	242	1500
	1/1800	0.87	0.338	242	1500	0.74	0.281	242	1500	0.62	0.223	242	1500	0.50	0.169	242	1500	0.37	0.112	242	1500
	1/2400	0.75	0.254	242	1500	0.64	0.211	242	1500	0.55	0.169	242	1500	0.44	0.127	242	1500	0.33	0.085	242	1500
	1/3000	0.53	0.203	242	1500	0.46	0.169	242	1500	0.40	0.135	242	1500	0.32	0.102	242	1500	0.23	0.068	242	1500
	1/3600	0.52	0.169	242	1500	0.45	0.141	242	1500	0.39	0.112	242	1500	0.21	0.085	242	1500	0.23	0.058	242	1500
175	1/200	7.32	4.12	321	1800	6.52	3.63	338	1800	5.44	2.96	345	1800	4.23	2.21	345	1800	2.96	1.48	345	1800
	1/300	5.52	2.95	345	1800	4.72	2.45	345	1800	3.89	1.96	345	1800	3.00	1.47	345	1800	2.13	0.97	345	1800
	1/400	4.40	2.21	345	1800	3.76	1.84	345	1800	3.11	1.48	345	1800	2.43	1.11	345	1800	1.72	0.73	345	1800
	1/500	3.45	1.72	345	1800	2.93	1.44	345	1800	2.48	1.17	345	1800	1.92	0.88	345	1800	1.36	0.59	345	1800
	1/600	3.23	1.48	345	1800	2.76	1.23	345	1800	2.28	0.97	345	1800	1.80	0.73	345	1800	1.28	0.48	345	1800
	1/800	2.64	1.11	345	1800	2.24	0.92	345	1800	2.55	0.73	345	1800	1.45	0.55	345	1800	1.07	0.36	345	1800
	1/900	2.57	0.99	345	1800	2.24	0.83	345	1800	1.87	0.65	345	1800	1.45	0.48	345	1800	1.07	0.32	345	1800
	1/1000	1.77	0.867	345	1800	1.54	0.723	345	1800	1.28	0.578	345	1800	1.01	0.434	345	1800	0.72	0.289	345	1800
	1/1200	1.72	0.723	345	1800	1.51	0.602	345	1800	1.24	0.482	345	1800	0.98	0.362	345	1800	0.71	0.241	345	1800
	1/1500	1.40	0.587	345	1800	1.18	0.482	345	1800	0.99	0.386	345	1800	0.78	0.289	345	1800	0.57	0.193	345	1800
	1/1800	1.24	0.482	345	1800	0.90	0.340	345	1800	0.88	0.318	345	1800	0.71	0.241	345	1800	0.53	0.159	345	1800
	1/2400	1.07	0.362	345	1800	0.88	0.301	345	1800	0.78	0.241	345	1800	0.62	0.181	345	1800	0.47	0.121	345	1800
	1/3000	0.76	0.289	345	1800	0.65	0.241	345	1800	0.57	0.193	345	1800	0.45	0.145	345	1800	0.32	0.097	345	1800
	1/3600	0.75	0.241	345	1800	0.64	0.201	345	1800	0.55	0.159	345	1800	0.44	0.121	345	1800	0.32	0.082	345	1800

※ HP_1:Input HP 輸入馬力，HP_2:Output HP 輸出馬力，O.T :Output Torque 輸出扭矩(kg.m)，O.H.L :Overhung Load 懸垂荷重 (kg.f)。

Double Stage Input Shaft Performances Table 雙段實心入力軸性能表

Input rpm 輸入轉速		1800RPM				1500RPM				1200RPM				900RPM				600RPM			
Size 型號	Ratio 速比	HP_1	HP_2	O.T	O.H.L	HP_1	HP_2	O.T	O.H.L	HP_1	HP_2	O.T	O.H.L	HP_1	HP_2	O.T	O.H.L	HP_1	HP_2	O.T	O.H.L
200	1/200	9.81	5.71	454	2200	8.76	5.01	480	2200	7.28	4.08	488	2200	5.65	3.05	488	2200	3.96	2.04	448	2200
	1/300	7.39	4.08	488	2200	6.31	3.40	480	2200	5.20	2.72	488	2200	4.00	2.04	488	2200	2.84	1.36	448	2200
	1/400	5.76	3.05	488	2200	4.91	2.55	480	2200	4.01	2.04	488	2200	3.13	1.52	488	2200	2.21	1.01	448	2200
	1/500	4.76	2.44	488	2200	4.04	2.04	480	2200	3.32	1.63	488	2200	2.59	1.21	488	2200	1.81	0.80	448	2200
	1/600	4.24	2.04	488	2200	3.61	1.69	480	2200	3.01	1.36	488	2200	2.35	1.01	488	2200	1.68	0.68	448	2200
	1/800	3.32	1.52	488	2200	2.85	1.27	480	2200	2.36	1.01	488	2200	1.83	0.76	488	2200	1.65	0.51	448	2200
	1/900	3.25	1.31	488	2200	2.80	1.08	480	2200	2.33	0.87	488	2200	1.20	0.43	488	2200	1.33	0.44	488	2200
	1/1000	2.50	1.227	488	2200	2.17	1.022	488	2200	1.82	0.818	488	2200	1.43	0.614	488	2200	1.02	0.409	488	2200
	1/1200	2.43	1.022	488	2200	1.10	0.852	488	2200	1.75	0.682	488	2200	1.38	0.511	488	2200	1.01	0.341	488	2200
	1/1500	1.95	0.818	488	2200	1.60	0.682	488	2200	1.40	0.545	488	2200	1.11	0.409	488	2200	0.80	0.273	488	2200
	1/1800	1.75	0.682	488	2200	1.49	0.566	488	2200	1.25	0.450	488	2200	1.00	0.341	488	2200	0.75	0.225	488	2200
	1/2400	1.50	0.511	488	2200	1.29	0.426	488	2200	1.10	0.341	488	2200	0.88	0.256	488	2200	0.66	0.171	488	2200
	1/3000	1.08	0.409	488	2200	0.92	0.341	488	2200	0.80	0.273	488	2200	0.64	0.205	488	2200	0.46	0.137	488	2200
	1/3600	1.07	0.341	488	2200	0.91	0.284	488	2200	0.78	0.225	488	2200	0.63	0.171	488	2200	0.46	0.116	488	2200
225	1/200	14.3	8.45	650	2500	12.8	7.44	685	2500	10.4	5.99	690	2500	8.13	4.48	690	2500	5.64	2.99	690	2500
	1/300	10.7	5.96	690	2500	9.08	4.97	690	2500	7.43	3.97	690	2500	5.76	2.97	690	2500	4.04	1.99	690	2500
	1/400	8.03	4.32	690	2500	6.81	3.60	690	2500	5.61	2.88	690	2500	4.36	2.16	690	2500	3.08	1.44	690	2500
	1/500	6.61	3.45	690	2500	5.64	2.88	690	2500	4.65	2.31	690	2500	3.61	1.72	690	2500	2.56	1.15	690	2500
	1/600	6.15	2.97	690	2500	5.24	2.48	690	2500	4.31	1.99	690	2500	3.40	1.48	690	2500	2.36	0.99	690	2500
	1/800	4.66	2.16	690	2500	3.96	1.80	690	2500	3.31	1.44	690	2500	2.59	1.08	690	2500	1.84	0.72	690	2500
	1/900	4.70	1.99	690	2500	4.01	1.65	690	2500	3.31	1.32	690	2500	2.63	0.99	690	2500	1.84	0.65	690	2500
	1/1000	3.54	1.734	690	2500	3.07	1.445	690	2500	2.57	1.156	690	2500	2.02	0.867	690	2500	1.45	0.578	690	2500
	1/1200	3.44	1.445	690	2500	3.01	1.205	690	2500	2.47	0.964	690	2500	1.95	0.723	690	2500	1.44	0.482	690	2500
	1/1500	2.75	1.156	690	2500	2.35	0.964	690	2500	1.98	0.771	690	2500	1.72	0.578	690	2500	1.14	0.386	690	2500
	1/1800	2.47	0.964	690	2500	2.11	0.800	690	2500	1.77	0.636	690	2500	1.42	0.482	690	2500	1.06	0.318	690	2500
	1/2400	2.13	0.723	690	2500	1.82	0.602	690	2500	1.56	0.482	690	2500	1.25	0.362	690	2500	0.93	0.421	690	2500
	1/3000	1.52	0.578	690	2500	1.30	0.482	690	2500	1.14	0.386	690	2500	0.90	0.289	690	2500	0.64	0.193	690	2500
	1/3600	1.51	0.482	690	2500	1.29	0.401	690	2500	1.10	0.318	690	2500	0.89	0.241	690	2500	0.64	0.164	690	2500
250	1/200	17.9	10.8	850	2700	15.2	8.99	850	2700	12.4	7.19	850	2700	9.58	5.39	850	2700	6.64	3.58	850	2700
	1/300	12.7	7.19	850	2700	10.7	5.99	850	2700	8.76	4.79	850	2700	6.80	3.59	850	2700	4.74	2.39	850	2700
	1/400	9.73	5.33	850	2700	8.25	4.44	850	2700	6.76	3.56	850	2700	5.27	2.67	850	2700	4.90	2.36	850	2700
	1/500	8.08	4.27	850	2700	6.84	3.56	850	2700	5.61	2.84	850	2700	4.40	2.12	850	2700	3.08	1.41	850	2700
	1/600	7.19	3.59	850	2700	5.16	2.52	850	2700	5.03	2.39	850	2700	3.95	1.79	850	2700	2.76	1.19	850	2700
	1/800	5.64	2.67	850	2700	4.79	2.21	850	2700	3.95	1.77	850	2700	3.08	1.32	850	2700	2.17	0.88	850	2700
	1/900	5.87	2.44	850	2700	5.00	2.04	850	2700	4.11	1.63	850	2700	3.27	1.21	850	2700	2.85	0.80	850	2700
	1/1000	4.36	2.136	850	2700	3.79	1.781	850	2700	3.17	1.425	850	2700	2.48	1.068	850	2700	1.78	0.712	850	2700
	1/1200	4.24	1.781	850	2700	3.71	1.484	850	2700	3.04	1.187	850	2700	2.41	0.891	850	2700	1.77	0.594	850	2700
	1/1500	3.39	1.424	850	2700	2.90	1.187	850	2700	2.44	0.950	850	2700	1.92	0.712	850	2700	1.40	0.475	850	2700
	1/1800	3.04	1.187	850	2700	2.59	0.985	850	2700	2.18	0.784	850	2700	1.75	0.594	850	2700	1.31	0.392	850	2700
	1/2400	2.62	0.890	850	2700	2.25	0.742	850	2700	1.9P2	0.594	850	2700	1.53	0.445	850	2700	1.14	0.297	850	2700
	1/3000	1.87	0.712	850	2700	1.61	0.594	850	2700	1.40	0.475	850	2700	1.12	0.356	850	2700	0.80	0.238	850	2700
	1/3600	1.86	0.594	850	2700	1.60	0.494	850	2700	1.36	0.392	850	2700	1.10	0.297	850	2700	0.80	0.202	850	2700
300	1/200	21.0	12.9	1012	3800	18.5	11.2	1059	3800	16.0	9.46	1122	3800	13.2	7.60	1195	3800	9.20	5.07	1200	3800
	1/300	16.4	9.45	1122	3800	14.5	8.27	1170	3800	12.1	6.80	1200	3800	9.47	5.07	1200	3800	6.53	3.33	1200	3800
	1/400	13.6	7.60	1197	3800	11.5	6.27	1200	3800	9.30	5.07	1200	3800	7.33	3.73	1200	3800	5.20	2.53	1200	3800
	1/500	10.9	5.87	1200	3800	9.33	4.93	1200	3800	7.60	4.00	1200	3800	6.00	2.93	1200	3800	4.27	2.00	1200	3800
	1/600	10.0	5.06	1200	3800	8.53	4.27	1200	3800	6.93	3.33	1200	3800	5.47	2.53	1200	3800	3.87	1.73	1200	3800
	1/800	7.86	3.73	1200	3800	6.66	3.20	1200	3800	5.47	2.53	1200	3800	4.27	1.87	1200	3800	3.07	1.20	1200	3800
	1/900	7.60	3.33	1200	3800	6.53	2.80	1200	3800	5.30	2.27	1200	3800	4.27	1.73	1200	3800	3.07	1.07	1200	3800
	1/1000	6.16	3.016	1200	3800	5.35	2.513	1200	3800	4.47	2.011	1200	3800	3.51	1.508	1200	3800	2.51	1.005	1200	3800
	1/1200	5.98	2.513	1200	3800	5.24	2.095	1200	3800	4.30	1.676	1200	3800	3.40	1.257	1200	3800	2.50	0.838	1200	3800
	1/1500	4.79	2.011	1200	3800	4.09	1.676	1200	3800	3.44	1.341	1200	3800	2.72	1.005	1200	3800	1.97	0.670	1200	3800
	1/1800	4.30	1.676	1200	3800	3.66	1.391	1200	3800	3.07	1.106	1200	3800	2.47	0.838	1200	3800	1.84	0.553	1200	3800
	1/2400	3.70	1.257	1200	3800	3.17	1.047	1200	3800	2.70	0.838	1200	3800	2.17	0.629	1200	3800	1.61	0.419	1200	3800
	1/3000	2.65	1.005	1200	3800	2.27	0.838	1200	3800	1.97	0.670	1200	3800	1.57	0.503	1200	3800	1.12	0.335	1200	3800
	1/3600	2.62	0.838	1200	3800	2.25	0.697	1200	3800	1.91	0.553	1200	3800	1.55	0.419	1200	3800	1.12	0.285	1200	3800

※ HP_1:Input HP 輸入馬力，HP_2:Output HP 輸出馬力，O.T :Output Torque 輸出扭矩(kg.m)，O.H.L :Overhung Load 懸垂荷重 (kg.f)。

※ Larger model available, contact Varitron® or your sales personal. 如需更大型號，請洽中國變速。

Worm Gear Speed Reducer 蝸輪減速機

HW Single Reduction Worm Gear Reducer 單段蝸輪減速機

Dimensions 外型尺寸表

HW40~HW135

HW155~HW175

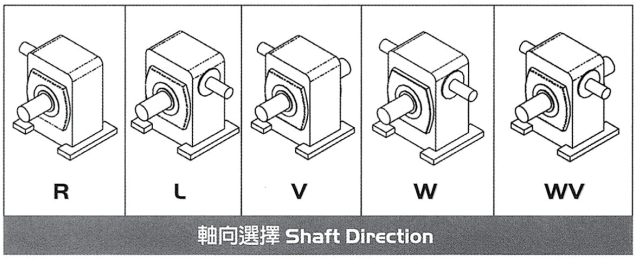

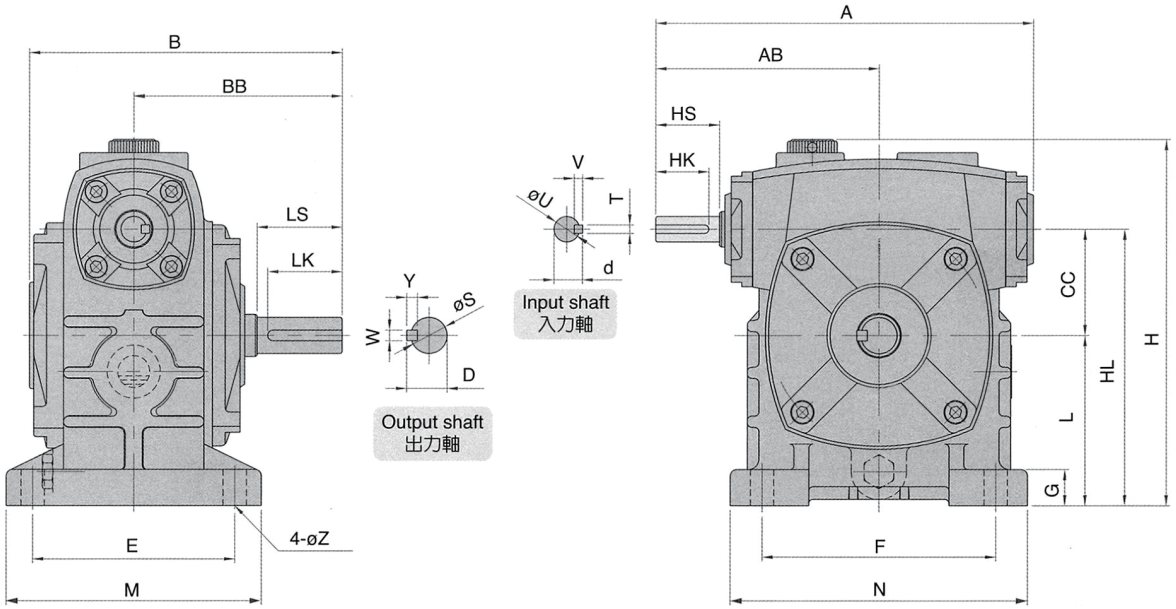

CAD 尺寸
gear.fyi/hwc

減速比 Ratio / 馬力 HP / Frame Size 型號	1/5~1/30	1/40~1/60	A	AB	B	BB	CC	L	H	HL	Foot Stock 腳座 E	F	M	N	G	Z	Input Shaft 入力軸 HS	U	d	TxVxHK	Output Shaft 出力軸 LS	S	D	WxYxLK	Weight 重量 (kg)
HW40	1/8	-	139.5	86	122	80	40	60	141	100	89	89	110	112	14	9	25	12	13.5	4x4x20	30	15	17	5x5x25	4
HW50	1/4	1/8	178	105	146	98	50	80	172	130	95	110	120	140	16	11	30	12	13.5	4x4x25	40	17	19	5x5x35	7
HW60	1/2	1/4	198	120	164	110	60	90	200	150	105	120	130	150	20	11	40	15	17	5x5x35	50	22	25	7x7x45	9
HW70	1	1/2	235	140	193	130	70	105	235	175	115	150	150	190	20	15	40	18	20	5x5x35	60	28	31	7x7x55	14
HW80	2	1	268	161	210	140	80	120	260	200	135	180	170	217	20	15	50	22	25	7x7x45	65	32	35	10x8x60	19
HW100	3	2	322	190	260	170	100	150	324	250	155	220	195	270	25	15	50	25	28	7x7x45	75	38	41	10x8x70	38
HW120	5	3	390	231	288	190	120	180	380	300	180	260	230	320	30	18	65	30	33	7x7x60	85	45	48	12x8x80	65.2
HW135	7 1/2	5	438	258	322	214	135	215	445	350	200	290	250	350	32	18	75	35	38	10x8x70	95	55	59	15x10x90	83
HW155	10	7 1/2	491	292	392	253	155	235	482	390	220	320	285	380	35	20	85	40	43	10x8x80	110	60	64	15x10x105	117
HW175	15	10	555	325	412	262	175	260	537	435	250	350	310	410	40	22	85	45	48	12x8x80	110	65	69	18x10x105	160

※ Larger model available, contact Varitron® or your sales personal. 如需更大型號，請洽中國變速。

HMW Single Reduction Worm Gear Reducer 單段蝸輪減速機

Dimensions 外型尺寸表

HMW50~HMW135

HMW155~HMW175

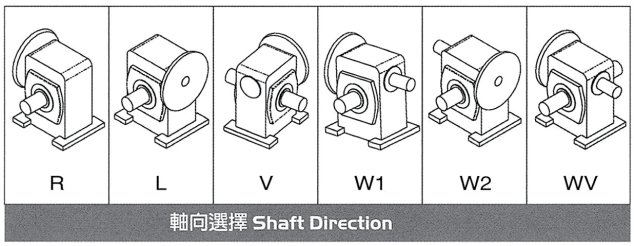

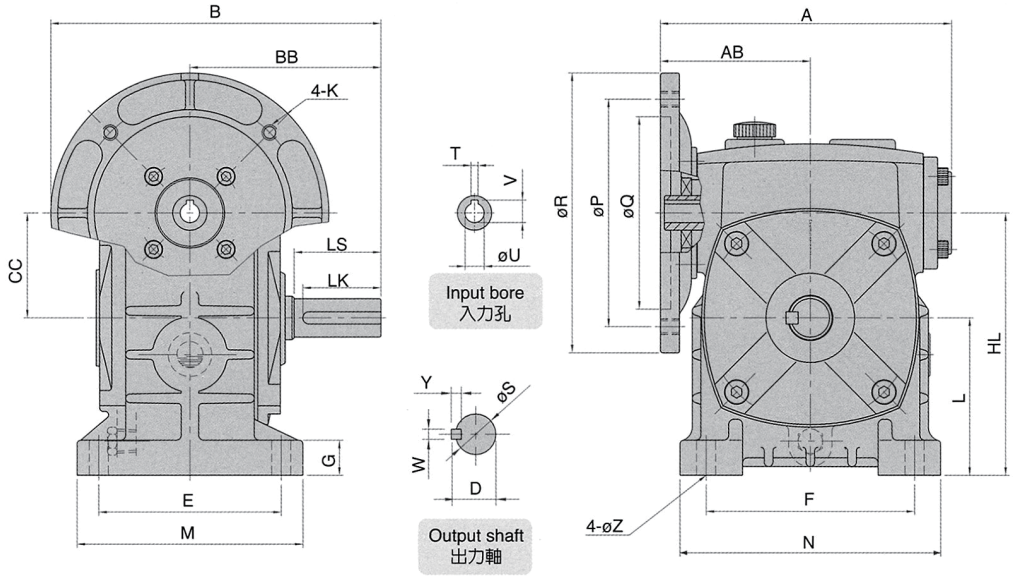

CAD 尺寸
gear.fyi/hmw

減速比 Ratio / 馬力 HP / Frame Size 型號	1/5~1/30	1/40~1/60	A	AB	B	BB	CC	HL	L	H	Motor Flange 馬達盤 IEC P	Q	R	K	Foot Stock 腳座 E	F	M	N	G	Z	Input Bore 入力孔 V	T	U	Output Shaft 出力軸 LS	S	D	WxYxLK	Weight 重量 (kg)
HMW50	1/4	-	154	81	178	98	50	130	80	210	130	110	160	M8	95	110	120	140	16	11	12.7	4	11	40	17	19	5x5x35	8
HMW60	1/2	1/4	167	86	190	110	60	150	90	230	130	110	160	M8	105	120	130	150	20	11	12.7 16.3	4 5	11 14	50	22	25	7x7x45	10
HMW70	1	1/2	200	108	210 230	130	70	175	105	255 275	130 165	110 130	160 200	M8 M10	115	150	150	190	20	15	16.3 21.8	5 6	14 19	60	28	31	7x7x55	15
HMW80	2	1	226	118	240	140	80	200	120	300	165	130	200	M10	135	180	170	217	20	15	21.8 27.3	6 8	19 24	65	32	35	10x8x60	21
HMW100	3	2	278	144	270 295	170	100	250	150	350 375	165 215	130 180	200 250	M10 M12	155	220	195	270	25	15	27.3 31.3	8	24 28	75	38	41	10x8x70	40
HMW120	5	3	333	173	315	190	120	300	180	425	215	180	250	M12	180	260	230	320	30	18	31.3	8	28	85	45	48	12x8x80	66
HMW135	7 1/2	5	369	187	339 364	214	135	350	215	475 500	215 265	180 230	250 300	M12	200	290	250	350	32	18	31.3 41.3	8 10	28 38	95	55	59	15x10x90	93
HMW155	10	7 1/2	412	212	403	253	155	390	235	540	265	230	300	M12	220	320	280	390	38	20	41.3	10	38	110	60	64	15x10x105	118
HMW175	15	10	467	236	412 437	262	175	435	260	585 610	265 300	230 250	300 350	M12 M16	250	350	315	415	40	22	41.3 45.3	10 12	38 42	110	65	69	18x10x105	165

※ Larger model available, contact Varitron® or your sales personal. 如需更大型號，請洽中國變速。

Worm Gear Speed Reducer 蝸輪減速機

HOM Single Reduction Worm Gear Reducer 單段蝸輪減速機

Dimensions 外型尺寸表

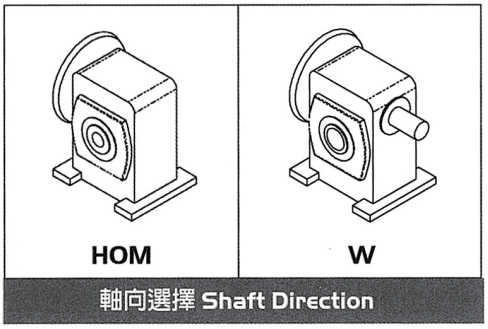

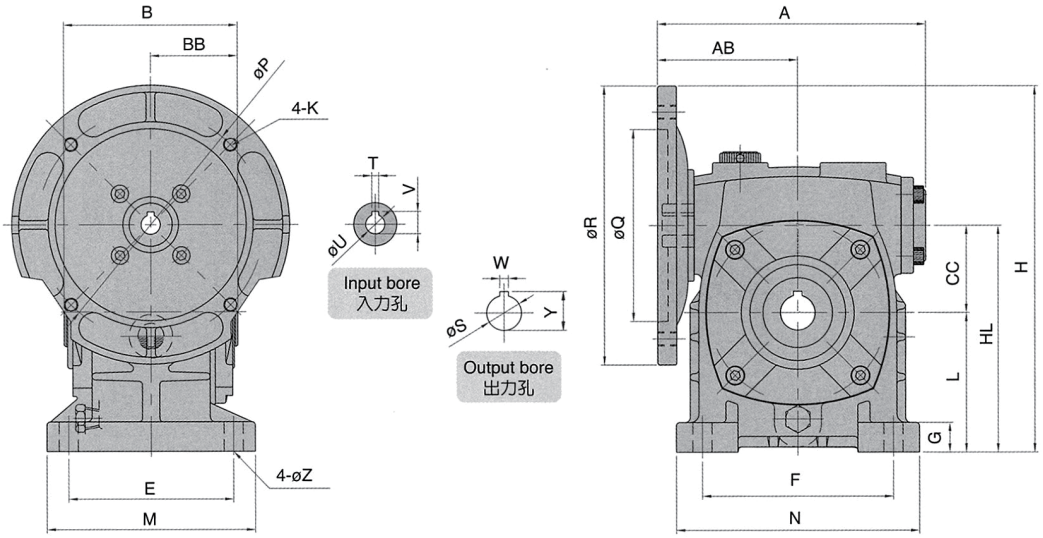

CAD 尺寸

gear.fyi/hom

減速比 Ratio / 馬力 HP / Frame Size 型號	1/5~1/30	1/40~1/60	A	AB	B	BB	CC	H	HL	L	Motor Flange 馬達盤 IEC P	Q	R	K	Foot Stock 腳座 E	F	M	N	G	Z	Input Bore 入力孔 V	T	U	Output Shaft 出力軸 W	Y	S	Weight 重量 (kg)
HOM50	1/4	-	154	81	100	50	50	210	130	80	130	110	160	M8	95	110	120	140	16	11	12.7	4	11	6	22.8	20	8
HOM60	1/2	1/4	167	86	110	55	60	230	150	90	130	110	160	M8	105	120	130	150	20	11	12.7 16.3	4 5	11 14	8	28.3	25	11
HOM70	1	1/2	200	108	130	65	70	255 275	175	105	130 165	110 130	160 200	M8 M10	115	150	150	190	20	15	16.3 21.8	5 6	14 19	8	33.3	30	18
HOM80	2	1	226	118	140	70	80	300	200	120	165	130	200	M10	135	180	170	217	20	15	21.8 27.3	6 8	19 24	10	38.3	35	23
HOM100	3	2	278	144	180	90	100	350 375	250	150	165 215	130 180	200 250	M10 M12	155	220	195	270	25	15	27.3 31.3	8	24 28	10	43.3	40	41
HOM120	5	3	332	173	200	100	120	425	300	180	215	180	250	M12	180	260	230	320	30	18	31.3	8	28	12	48.3	45	62
HOM135	7 1/2	5	369	187	220	110	135	475 500	350	215	215 265	180 230	250 300	M12	200	290	250	350	32	18	31.3 41.3	8 10	28 38	15	59.3	55	81
HOM155	10	7 1/2	412	212	247	123.5	155	540	390	235	265	230	300	M12	220	320	285	390	35	20	41.3	10	38	15	69.3	65	113
HOM175	15	10	467	236	262	131	175	585 610	435	260	265 300	230 250	300 350	M12 M16	250	350	315	415	40	22	41.3 45.3	10 12	38 42	18	94.3	90	160

※ Larger model available, contact Varitron® or your sales personal. 如需更大型號，請洽中國變速。

LW Single Reduction Worm Gear Reducer 單段蝸輪減速機

Dimensions 外型尺寸表

LW50~LW135

LW155~LW250

LW300~LW500

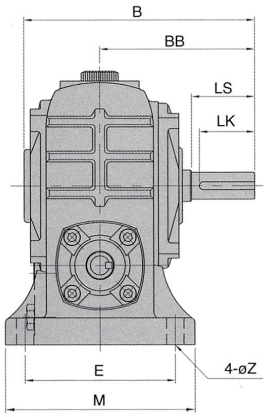

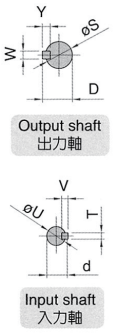

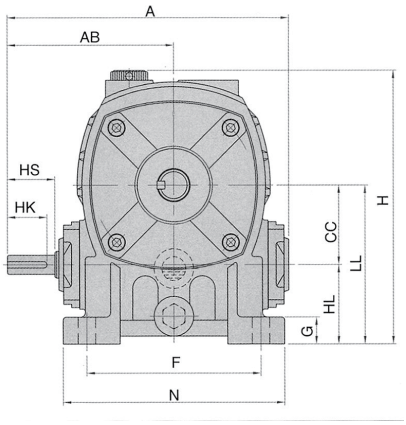

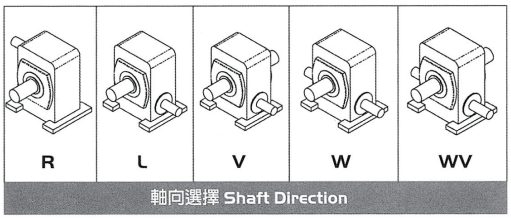

CAD 尺寸
gear.fyi/lwc

減速比 Ratio / 馬力 HP / Frame Size 型號	1/5~1/30	1/40~1/60	A	AB	B	BB	CC	H	HL	LL	Foot Stock 腳座 E	F	M	N	G	Z	Input Shaft 入力軸 HS	U	d	TxVxHK	Output Shaft 出力軸 LS	S	D	WxYxLK	Weight 重量 (kg)
LW50	1/4	1/8	178	105	149	98	50	171	50	100	95	110	120	140	16	11	30	12	13.5	4x4x25	40	17	19	5x5x35	7
LW60	1/2	1/4	198	120	164	110	60	200	60	120	105	120	130	150	20	11	40	15	17	5x5x35	50	22	25	7x7x45	9
LW70	1	1/2	235	140	193	130	70	240	70	140	115	150	150	190	20	15	40	18	20	5x5x35	60	28	31	7x7x55	14
LW80	2	1	268	161	210	140	80	266	80	160	135	180	170	217	20	15	50	22	25	7x7x45	65	32	35	10x8x60	19
LW100	3	2	322	190	260	170	100	337	100	200	155	220	195	270	25	15	50	25	28	7x7x45	75	38	41	10x8x70	38
LW120	5	3	390	231	288	190	120	398	120	240	180	260	230	320	30	18	65	30	33	7x7x60	85	45	48	12x8x80	59
LW135	7 1/2	5	438	258	322	214	135	440	135	270	200	290	250	350	32	18	75	35	38	10x8x70	95	55	59	15x10x90	84
LW155	10	7 1/2	491	292	392	253	155	496	135	290	220	320	280	390	38	20	85	40	43	10x8x80	110	60	64	15x10x105	110
LW175	15	10	555	325	412	262	175	565	160	335	250	350	315	415	40	22	85	45	48	12x8x80	110	65	69	18x10x105	150
LW200	20	15	604	352	483	311	200	651	175	375	290	350	360	420	42	22	95	50	53	12x8x90	125	70	75	20x12x120	208
LW225	25	20	650	375	523	335	225	693	190	415	330	390	410	470	45	27	95	55	59	15x10x90	140	80	85	20x12x135	275
LW250	30	25	728	422	555	359	250	781	200	450	380	440	460	520	50	27	110	60	64	15x10x105	155	90	96.5	24x16x150	323
LW300	40	30	864	498	601	387	300	840	190	490	368	520	450	620	55	36	125	70	73	18x10x120	170	95	101	24x16x160	480
LW350	50	40	945	570	735	480	350	981	215	565	432	597	520	700	55	43	145	80	85	20x12x135	190	115	124	32x20x185	560
LW400	-	-	1100	620	775	500	400	1105	250	650	470	660	580	812	50	43	150	85	93	24x16x140	200	130	138	36x20x190	850
LW500	-	-	1410	810	950	610	500	1390	290	790	584	889	710	1040	60	48	205	95	103	24x16x195	240	170	179	40x22x230	1500

※ Larger model available, contact Varitron® or your sales personal. 如需更大型號，請洽中國變速。

Worm Gear Speed Reducer 蝸輪減速機

LMW Single Reduction Worm Gear Reducer 單段蝸輪減速機

Dimensions 外型尺寸表

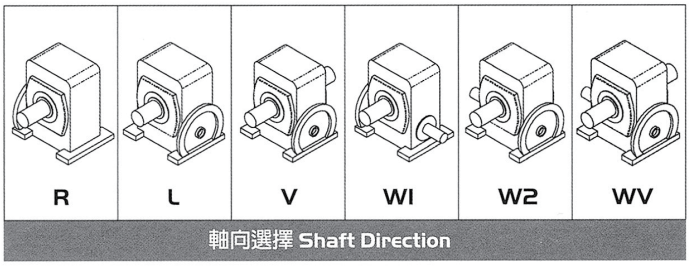

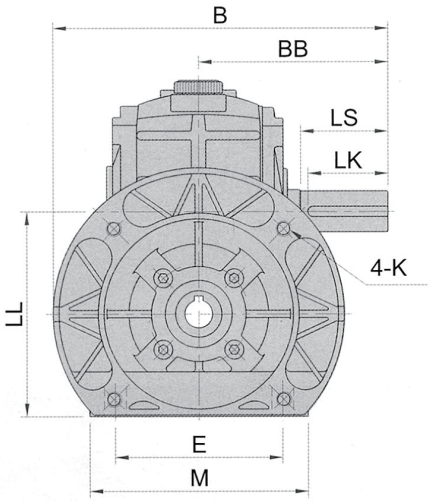

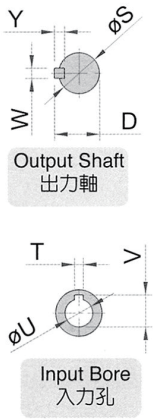

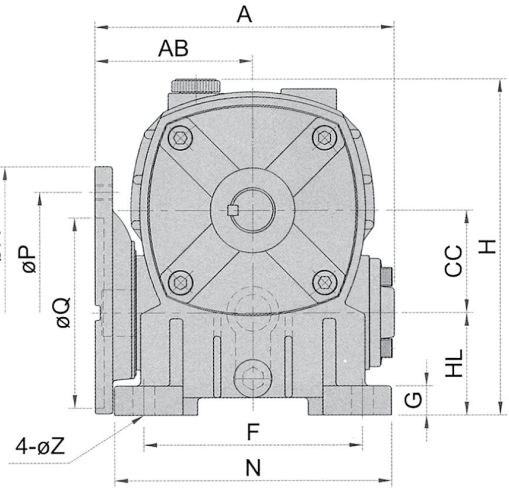

CAD 尺寸
gear.fyi/lmw

減速比 Ratio / 馬力 HP / Frame Size 型號	1/5~1/30	1/40~1/60	A	AB	B	BB	CC	HL	LL	H	Motor Flange 馬達盤 IEC P	Q	R	K	Foot Stock 腳座 E	F	M	N	G	Z	Input Bore 入力孔 V	T	U	Output Shaft 出力軸 LS	S	D	WxYxLK	Weight 重量 (kg)
LMW50	1/4	1/8	154	81	145	95	50	50	100	174	130	110	160	M8	95	110	120	140	15	11	12.7	4	11	40	17	19	5x5x35	9
LMW60	1/2	1/4	167	86	190	110	60	60	120	202	130	110	160	M8	105	120	130	148	20	11	12.7 16.3	4 5	11 14	50	22	25	7x7x45	11
LMW70	1	1/2	200	108	210 230	130	70	70	140	230	130 165	110 130	160 200	M8 M10	115	150	150	182	20	15	16.3 21.8	5 6	14 19	60	28	31	7x7x55	15
LMW80	2	1	226	118	240	140	80	80	160	265	165	130	200	M10	135	180	170	217	20	15	21.8 27.3	6 8	19 24	65	32	35	10x8x60	26
LMW100	3	2	278	144	270 295	170	100	100	200	337	165 215	130 180	200 250	M10 M12	155	220	195	270	25	15	27.3 31.3	8	24 28	75	38	41	10x8x70	36
LMW120	5	3	334	173	315	190	120	120	240	398	215	180	250	M12	180	260	230	320	30	18	31.3	8	28	85	45	48	12x8x80	62
LMW135	7 1/2	5	369	187	339 364	214	135	135	270	440	215 265	180 230	250 300	M12	200	290	250	350	30	18	31.3 41.3	8 10	28 38	95	55	59	15x10x90	91
LMW155	10	7 1/2	412	212	403	253	155	135	290	490	265	230	300	M12	220	320	280	385	38	20	41.3	10	38	110	60	64	15x10x105	110
LMW175	15	10	445	223	373 398	262	175	160	335	577	265 300	230 250	300 350	M12 M16	250	350	310	410	37	20	41 45	10 12	38 42	110	65	71	18x10x105	165
LMW200	20	15	495	256	431	305	200	175	375	650	300	250	350	M16	290	350	360	420	42	22	45	12	42	125	70	76	20x12x120	220
LMW225	25	20	555	285	460 485	335	225	190	415	702	300 350	250 300	350 400	M16	330	390	410	460	45	27	45 51.5	12 14	42 48	140	80	86	20x12x135	285
LMW250	30	25	610	315	515	360	250	200	450	755	350	300	400	M16	380	440	460	520	50	27	51.5	14	48	155	90	98	24x16x150	335

※ Larger model available, contact Varitron® or your sales personal. 如需更大型號，請洽中國變速。

HOW Single Reduction Worm Gear Reducer 單段蝸輪減速機

Dimensions 外型尺寸表

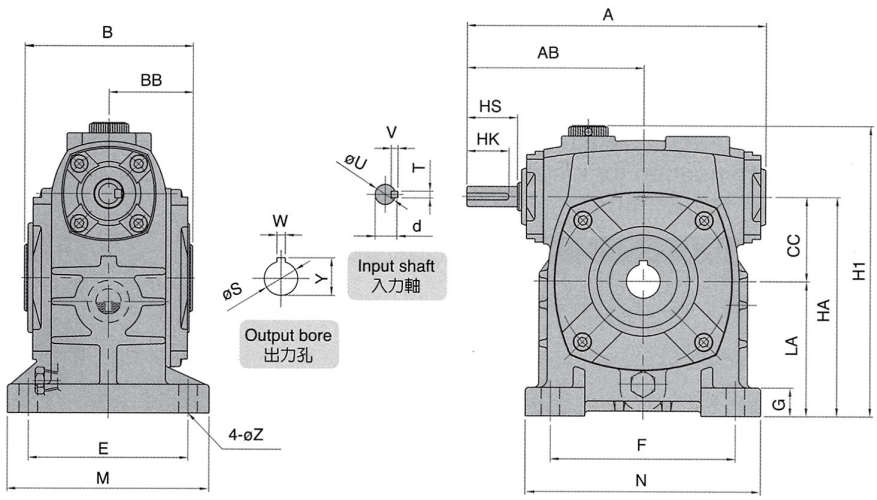

CAD 尺寸
gear.fyi/how

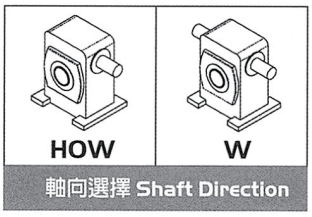

LOW Single Reduction Worm Gear Reducer 單段蝸輪減速機

Dimensions 外型尺寸表

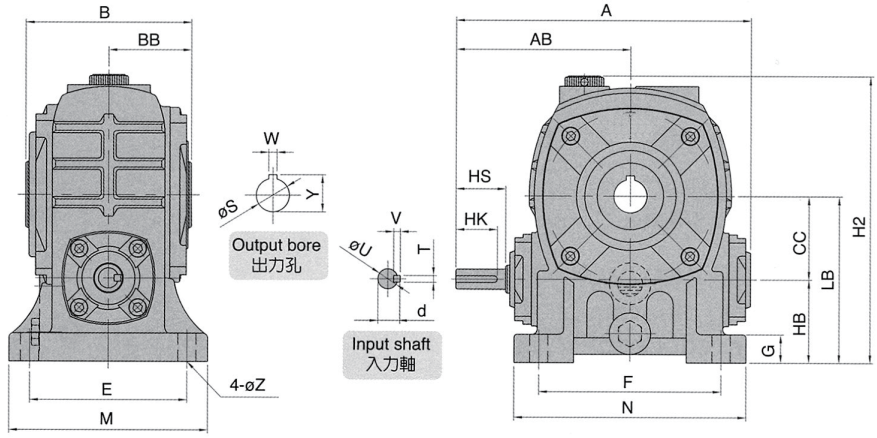

CAD 尺寸
gear.fyi/low

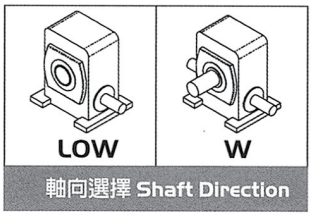

減速比 Ratio / 馬力 HP / Frame Size 型號	1/5~1/30	1/40~1/60	A	AB	B	BB	CC	H1	H2	HA	HB	LA	LB	Foot Stock 腳座 E	F	M	N	G	Z	Input Shaft 入力軸 HS	U	d	TxVxHK	Output Bore 出力孔 W	Y	S	Weight 重量 (kg) HOW	LOW
HOW/LOW50	1/4	-	179	105	100	50	50	171	172	130	50	80	100	95	110	120	140	16	11	30	12	13.5	4x4x25	6	22.8	20	7.6	7.6
HOW/LOW60	1/2	1/4	198	120	110	55	60	200	200	150	60	90	120	105	120	130	150	20	11	40	15	17	5x5x35	8	28.3	25	10.4	11.4
HOW/LOW70	1	1/2	235	140	130	65	70	235	240	175	70	105	140	115	150	150	190	20	15	40	18	20	5x5x35	8	33.3	30	16.6	16.2
HOW/LOW80	2	1	268	161	140	70	80	260	266	200	80	120	160	135	180	170	217	20	15	50	22	25	7x7x45	10	38.3	35	22	22.2
HOW/LOW100	3	2	322	190	180	90	100	324	337	250	100	150	200	155	220	195	270	25	15	50	25	28	7x7x45	10	43.3	40	37.8	36.8
HOW/LOW120	5	3	390	231	200	100	120	380	398	300	120	180	240	180	260	230	320	30	18	65	30	33	7x7x60	12	48.3	45	65.2	59
HOW/LOW135	7 1/2	5	438	258	220	110	135	445	440	350	135	215	270	200	290	250	350	32	18	75	35	38	10x8x70	15	59.3	55	78	76.4
HOW/LOW155	10	7 1/2	491	292	247	123.5	155	482	482	390	135	235	290	220	320	285	380	35	20	85	40	43	10x8x80	15	69.3	65	112	106
HOW/LOW175	15	10	555	325	262	131	175	536	565	435	160	260	335	250	350	315	415	40	22	85	45	48	12x8x80	18	94.3	90	160	167

※ Larger model available, contact Varitron® or your sales personal. 如需更大型號，請洽中國變速。

Worm Gear Speed Reducer 蝸輪減速機

VW Single Reduction Worm Gear Reducer 單段蝸輪減速機

Dimensions 外型尺寸表

CAD 尺寸
gear.fyi/vwc

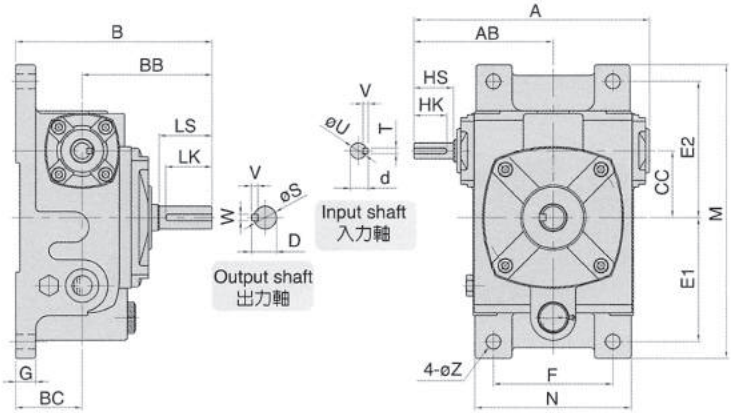

VW40~VW135

VW155~VW175

減速比 Ratio / 馬力 HP / Frame Size 型號	1/5~1/30	1/40~1/60	A	AB	B	BB	BC	CC	Foot Stock 腳座 E1	E2	F	M	N	G	Z	Input Shaft 入力軸 HS	U	d	TxVxHK	Output Shaft 出力軸 LS	S	D	WxYxLK	Weight 重量 (kg)
VW40	1/8	-	139.5	86	125	80	45	40	75	85	70	182	94	14	9	25	12	13.5	4x4x20	30	15	17	5x5x25	4.5
VW50	1/4	1/8	178	105	148	98	50	50	93	102	90	220	118	16	11	30	12	13.5	4x4x25	40	17	19	5x5x35	8
VW60	1/2	1/4	198	120	165	110	55	60	105	120	100	252	128	18	11	40	15	17	5x5x35	50	22	25	7x7x45	9
VW70	1	1/2	235	140	195	130	65	70	120	135	120	288	160	20	15	40	18	20	5x5x35	60	28	31	7x7x55	14
VW80	2	1	268	161	210	140	70	80	130	150	140	310	183	20	15	50	22	25	7x7x45	65	32	35	10x8x60	19
VW100	3	2	322	190	260	170	90	100	155	180	190	380	230	26	15	50	25	28	7x7x45	75	38	41	10x8x70	40
VW120	5	3	390	231	290	190	100	120	185	215	220	450	266	30	18	65	30	33	7x7x60	85	45	48	12x8x80	58
VW135	7 1/2	5	438	258	324	214	110	135	210	235	260	495	305	35	18	75	35	38	10x8x70	95	55	59	15x10x90	87
VW155	10	7 1/2	491	292	393	253	140	155	145	265	290	460	340	45	20	85	40	43	10x8x80	110	60	64	15x10x105	107
VW175	15	10	555	325	412	262	150	175	167	293	320	516	385	45	22	85	45	48	12x8x80	110	65	69	18x10x105	147

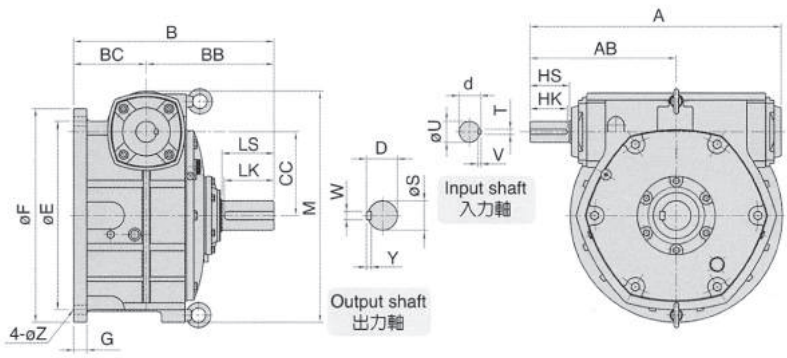

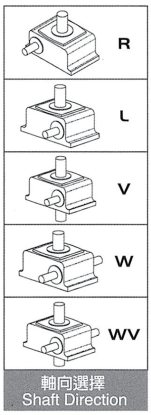

VW200~VW500

減速比 Ratio / 馬力 HP / Frame Size 型號	1/5~1/30	1/40~1/60	A	AB	B	BB	BC	CC	Foot Stock 腳座 E	F	M	G	Z	Input Shaft 入力軸 HS	U	d	TxVxHK	Output Shaft 出力軸 LS	S	D	WxYxLK	Weight 重量 (kg)
VW200	20	15	604	352	486	311	175	200	450	510	558	32	22	95	50	53	12x8x90	125	70	76	20x12x120	193
VW225	25	20	650	375	525	335	190	225	510	580	622	35	27	95	55	59	15x10x90	140	80	86	20x12x135	255
VW250	30	25	728	422	559	359	200	250	570	640	675	35	27	110	60	64	15x10x105	155	90	98	24x16x150	317
VW300	40	30	864	498	622	387	235	300	660	750	800	38	36	125	70	73	18x10x120	170	95	101	24x16x160	465
VW350	50	40	945	570	770	480	290	350	780	880	945	38	43	145	80	85	20x12x135	190	115	124	32x20x185	785
VW400	-	-	1100	620	795	500	295	400	860	960	1202	50	43	150	85	93	24x16x140	200	130	138	36x20x190	950
VW500	-	-	1410	810	980	610	370	500	108C	1160	1470	55	48	205	95	103	24x16x195	240	170	179	40x22x230	1650

※ Larger model available, contact Varitron® or your sales personal. 如需更大型號，請洽中國變速。

VMW Single Reduction Worm Gear Reducer 單段蝸輪減速機

Dimensions 外型尺寸表

VMW50~VMW135

VMW155~VMW175

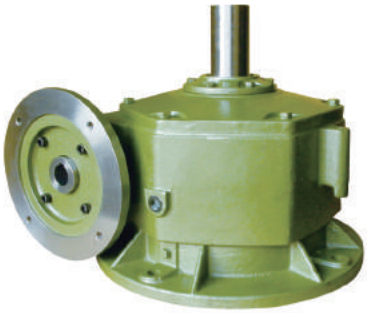

VMW200~VMW250

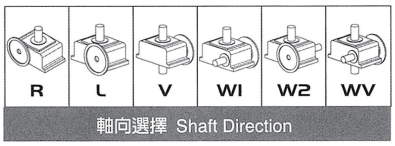

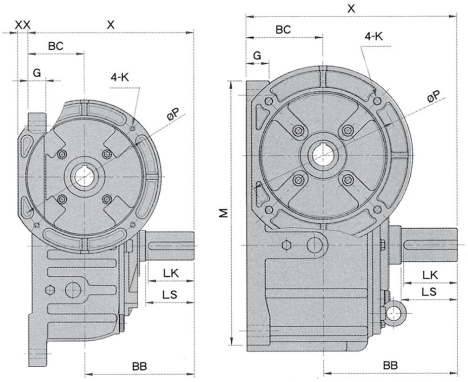

VMW50~135 VMW155~175

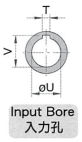

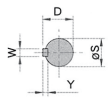

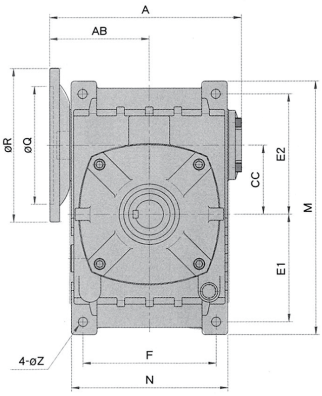

CAD 尺寸
gear.fyi/vmw

減速比 Ratio / 馬力 HP / Frame Size 型號	1/5~1/30	1/40~1/60	A	AB	X	XX	BB	BC	CC	Motor Flange 馬達盤 IEC P	Q	R	K	Foot Stock 腳座 E1	E2	F	M	N	G	Z	Input Bore 入力孔 V	T	U	Output Shaft 出力軸 LS	S	D	WxYxLK	Weight 重量 (kg)
VMW50	1/4	-	154	81	148	9	98	50	50	130	110	160	M8	93	102	90	220	118	16	11	12.7	4	11	40	17	19	5x5x35	7.2
VMW60	1/2	1/4	167	86	165	4	110	55	60	130	110	160	M8	105	120	100	252	128	18	11	12.7 16.3	4 5	11 14	50	22	25	7x7x45	10.2
VMW70	1	1/2	200	108	195	35	130	65	70	130 165	110 130	160 200	M8 M10	120	135	120	288	160	20	15	16.3 21.8	5 6	14 19	60	28	31	7x7x55	14.4
VMW80	2	1	226	118	210	30	140	70	80	165	130	200	M10	130	150	140	315	183	20	15	21.8 27.3	6 8	19 24	65	32	35	10x8x60	21.2
VMW100	3	2	278	144	260	35	170	90	100	165 215	130 180	200 250	M10 M12	155	180	190	380	230	26	15	27.3 31.3	8	24 28	75	38	41	10x8x70	43
VMW120	5	3	335	174	290	25	190	100	120	215	180	250	M12	185	215	220	450	266	30	18	31.3	8	28	85	45	48	12x8x80	65
VMW135	7 1/2	5	369	187	324	40	214	110	135	215 265	180 230	250 300	M12	210	235	260	495	305	35	18	31.3 41.3	8 10	28 38	95	55	59	15x10x90	85.2
VMW155	10	7 1/2	412	212	393	-	253	140	155	265	230	300	M12	145	265	290	460	340	45	20	41.3	10	38	110	60	64	15x10x105	108
VMW175	15	10	467	236	412	-	262	150	175	265 300	230 250	300 350	M16	167	293	320	516	385	45	22	41.3 45.3	10 12	38 42	110	65	69	18x10x105	150
VMW200	20	15	494	256	480	-	305	175	200	250	250	350	M16	225	225	450	540	540	32	22	45	12	42	125	70	76	20x12x120	220
VMW225	25	20	555	285	525	-	335	190	225	250 350	250 300	350 400	M16	255	255	510	580	580	35	27	45 51.5	12 14	42 48	140	80	86	20x12x135	285
VMW250	30	25	610	315	560	-	360	200	250	350	300	400	M16	285	285	570	640	640	35	27	51.5	14	48	155	90	98	24x16x150	335

※ Larger model available, contact Varitron® or your sales personal. 如需更大型號，請洽中國變速。

Worm Gear Speed Reducer 蝸輪減速機

VOW Single Reduction Worm Gear Reducer 單段蝸輪減速機

Dimensions 外型尺寸表

VOW40~VOW135

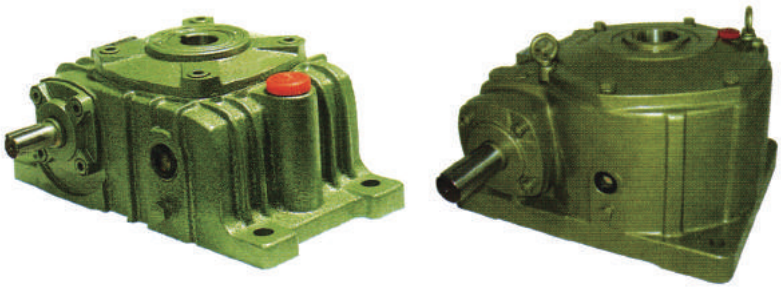

VOW155~VOW175

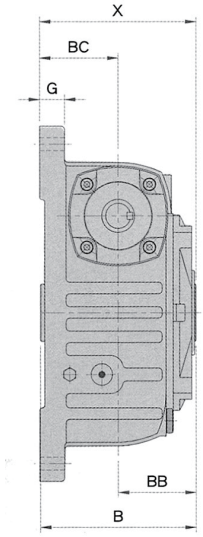

VOW40~135

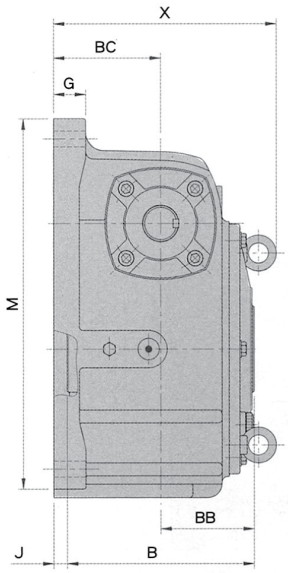

VOW155~175

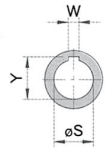

Output Bore
出力孔

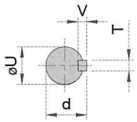

Input shaft
入力軸

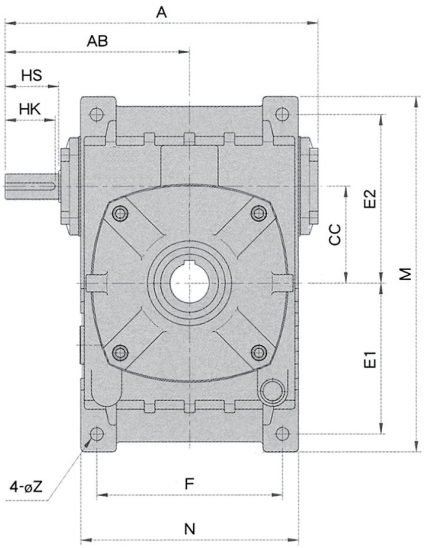

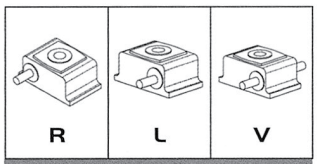

軸向選擇 Shaft Direction

CAD 尺寸
gear.fyi/vow

減速比 Ratio / 馬力 HP / Frame Size 型號	1/5~1/30	1/40~1/60	A	AB	J	B	X	BB	BC	CC	Foot Stock 腳座 E1	E2	F	M	N	G	Z	Input Shaft 入力軸 HS	U	d	TxVxHK	Output Bore 出力孔 W	Y	S	Weight 重量 (kg)
VOW40	1/8	-	139.5	86	-	88	89	44	45	40	75	85	70	183	94	11	9	25	12	13.5	4x4x20	6	22.8	20	5
VOW50	1/4	-	178	105	-	98	99	49	50	50	93	102	90	220	118	16	11	30	12	13.5	4x4x25	6	22.8	20	7.8
VOW60	1/2	1/4	198	120	-	108	109	54	55	60	105	120	100	252	128	18	11	40	15	17	5x5x35	8	28.3	25	12
VOW70	1	1/2	235	140	-	128	129	64	65	70	120	135	120	288	160	20	15	40	18	20	5x5x35	8	33.3	30	15.4
VOW80	2	1	268	161	-	138	139	69	70	80	130	150	140	315	183	20	15	50	22	25	7x7x45	10	38.3	35	21.2
VOW100	3	2	322	190	-	178	179	89	90	100	155	180	190	380	230	26	15	50	25	28	7x7x45	10	43.3	40	39.4
VOW120	5	3	390	231	-	198	199	99	100	120	185	215	220	450	266	30	18	65	30	33	7x7x60	12	48.3	45	62
VOW135	7 1/2	5	438	258	-	218	219	109	110	135	210	235	260	495	305	35	18	75	35	38	10x8x70	15	59.3	55	78.8
VOW155	10	7 1/2	491	292	16.5	247	288	123.5	140	155	145	265	290	460	340	45	20	85	40	43	10x8x80	15	69.3	65	104
VOW175	15	10	555	325	19	262	305	131	150	175	167	293	320	516	390	45	22	85	45	48	12x8x80	18	94.3	90	149

※ Larger model available, contact Varitron® or your sales personal. 如需更大型號，請洽中國變速。

VOM Single Reduction Worm Gear Reducer 單段蝸輪減速機

Dimensions 外型尺寸表

VOM50~VOM135

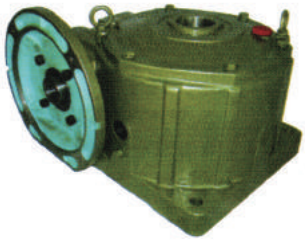

VOM155~VOM175

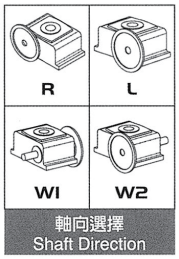

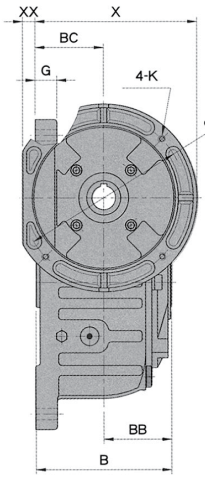

VOM50~135

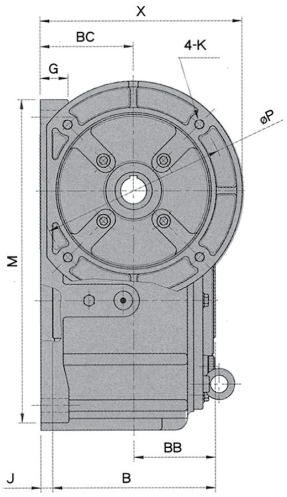

VOM155~175

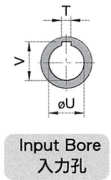

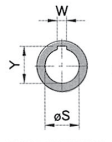

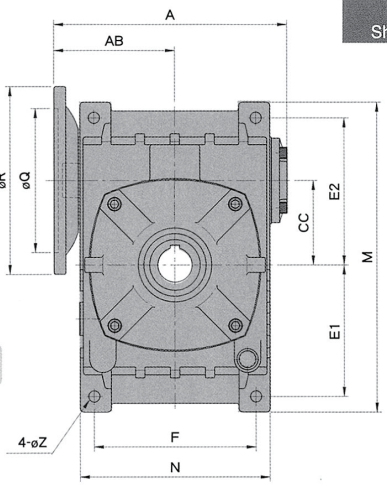

CAD 尺寸

gear.fyi/vom

減速比 Ratio / 馬力 HP / Frame Size 型號	1/5~1/30	1/40~1/60	A	AB	J	B	X	XX	BB	BC	CC	Motor Flange 馬達盤 IEC P	Q	R	K	Foot Stock 腳座 E1	E2	F	M	N	G	Z	Input Bore 入力孔 V	T	U	Output Bore 出力孔 W	Y	S	Weight 重量 (kg)
VOM50	1/4	-	154	81	-	98	130	9	49	50	50	130	110	160	M8	93	102	90	220	118	16	11	12.7	4	11	6	22.8	20	8.2
VOM60	1/2	1/4	167	86	-	108	135	4	54	55	60	130	110	160	M8	105	120	100	252	128	18	11	12.7 16.3	4 5	11 14	8	28.3	25	11
VOM70	1	1/2	200	108	-	128	165	35	64	65	70	130 165	110 130	160 200	M8 M10	120	135	120	288	160	20	15	16.3 21.8	5 6	14 19	8	33.3	30	15.4
VOM80	2	1	226	118	-	138	170	30	69	70	80	165	130	200	M10	130	150	140	315	183	20	15	21.8 27.3	6 8	19 24	10	38.3	35	22.6
VOM100	3	2	278	144	-	178	215	35	89	90	100	165 215	130 180	200 250	M10 M12	155	180	190	380	230	26	15	27.3 31.3	8	24 28	10	43.3	40	40.4
VOM120	5	3	333	173	-	198	225	25	99	100	120	215	180	250	M12	185	215	220	450	266	30	18	31.3	8	28	12	48.3	45	65
VOM135	7 1/2	5	369	187	-	218	260	40	109	110	135	215 265	180 230	250 300	M12	210	235	260	495	305	35	18	31.3 41.3	8 10	28 38	15	59.3	55	81
VOM155	10	7 1/2	412	212	16.5	247	290	-	123.5	140	155	265	230	300	M12	145	265	290	460	340	45	20	41.3	10	38	15	69.3	65	105.2
VOM175	15	10	467	236	19	262	300	-	131	150	175	265 300	230 250	300 350	M12 M16	167	293	320	520	390	45	22	41.3 45.3	10 12	38 42	18	94.3	90	158

※ Larger model available, contact Varitron® or your sales personal. 如需更大型號，請洽中國變速。

Worm Gear Speed Reducer 蝸輪減速機

UW Single Reduction Worm Gear Reducer 單段蝸輪減速機

Dimensions 外型尺寸表

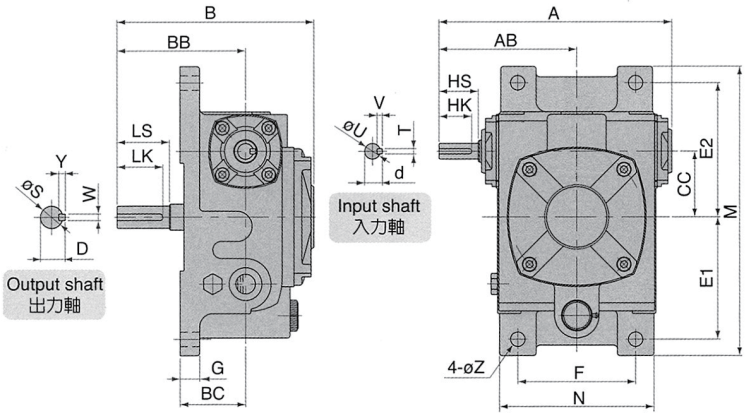

UW40~UW175

CAD 尺寸
gear.fyi/uwc

減速比 Ratio / 馬力 HP / Frame Size 型號	1/5~1/30	1/40~1/60	A	AB	B	BB	BC	CC	Foot Stock 腳座 E1	E2	F	M	N	G	Z	Input Shaft 入力軸 HS	U	d	TxVxHK	Output Shaft 出力軸 LS	S	D	WxYxLK	Weight 重量 (kg)
UW40	1/8	-	139.5	86	124	80	45	40	75	85	70	182	94	14	9	25	12	13.5	4x4x20	30	15	17	5x5x25	4.5
UW50	1/4	1/8	178	105	148	98	50	50	93	102	90	220	118	16	11	30	12	13.5	4x4x25	40	17	19	5x5x35	6.8
UW60	1/2	1/4	198	120	165	110	55	60	105	120	100	252	128	18	11	40	15	17	5x5x35	50	22	25	7x7x45	9.2
UW70	1	1/2	235	140	195	130	65	70	120	135	120	288	160	20	15	40	18	20	5x5x35	60	28	31	7x7x55	14.4
UW80	2	1	268	161	210	140	70	80	130	150	140	315	183	20	15	50	22	25	7x7x45	65	32	35	10x8x60	19.4
UW100	3	2	322	190	260	170	90	100	155	180	190	380	230	26	15	50	25	28	7x7x45	75	38	41	10x8x70	38.6
UW120	5	3	390	231	290	190	100	120	185	215	220	450	266	30	18	65	30	33	7x7x60	85	45	48	12x8x80	62
UW135	7 1/2	5	438	258	324	214	110	135	210	235	260	495	305	35	18	75	35	38	10x8x70	95	55	59	15x10x90	83
UW155	10	7 1/2	491	292	393	253	140	155	145	265	290	460	340	45	20	85	40	43	10x8x80	110	60	64	15x10x105	106.8
UW175	15	10	555	325	412	262	150	175	167	293	320	516	385	45	22	85	45	48	12x8x80	110	65	69	18x10x105	141

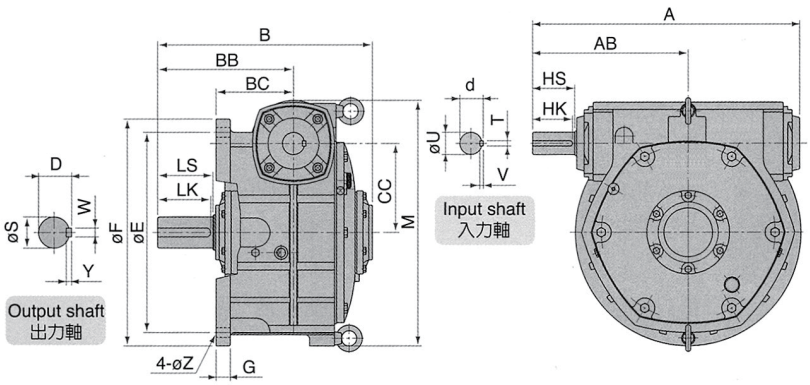

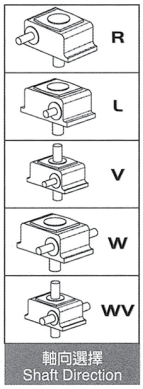

UW200~UW500

減速比 Ratio / 馬力 HP / Frame Size 型號	1/5~1/30	1/40~1/60	A	AB	B	BB	BC	CC	Foot Stock 腳座 E	F	M	G	Z	Input Shaft 入力軸 HS	U	d	TxVxHK	Output Shaft 出力軸 LS	S	D	WxYxLK	Weight 重量 (kg)
UW200	20	15	604	352	486	311	175	200	450	510	558	32	22	95	50	53	12x8x90	125	70	75	20x12x120	185.2
UW225	25	20	650	375	525	335	190	225	510	580	622	35	27	95	55	59	15x10x90	140	80	85	20x12x135	255.2
UW250	30	25	728	422	559	359	200	250	570	640	675	35	27	110	60	64	15x10x105	155	90	96.5	24x16x150	298
UW300	40	30	864	498	622	387	235	300	660	750	880	38	36	125	70	73	18x10x120	170	95	101	24x16x160	465
UW350	50	40	945	570	770	480	290	350	780	880	945	38	43	145	80	85	20x12x135	190	115	124	32x20x185	785
UW400	-	-	1100	620	795	500	295	400	860	960	1202	50	43	150	85	93	24x16x140	200	130	138	36x20x190	950
UW500	-	-	1410	810	980	610	370	500	1080	1160	1470	55	48	205	95	103	24x16x195	240	170	179	40x22x230	1650

※ Larger model available, contact Varitron® or your sales personal. 如需更大型號，請洽中國變速。

UMW Single Reduction Worm Gear Reducer 單段蝸輪減速機

Dimensions 外型尺寸表

UMW50~UMW135

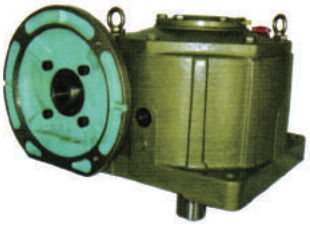

UMW155~UMW175

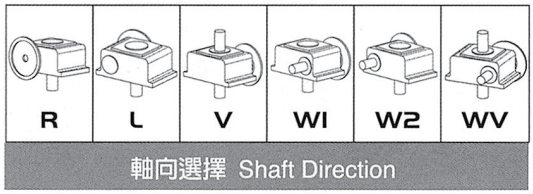

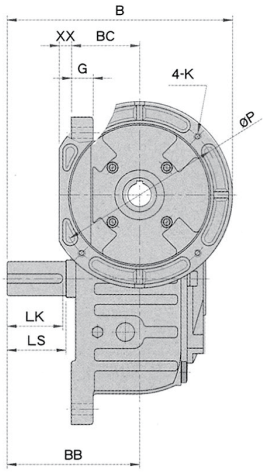

UMW50~135

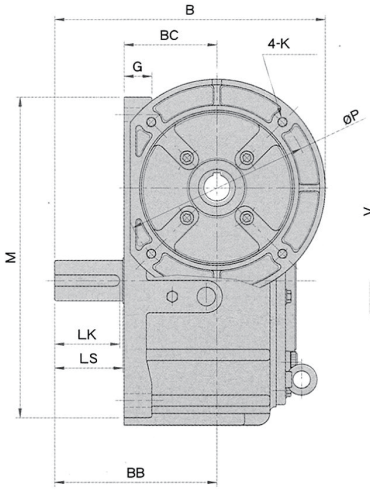

UMW155~175

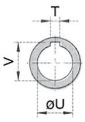

Input Bore
入力孔

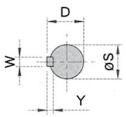

Output shaft
出力軸

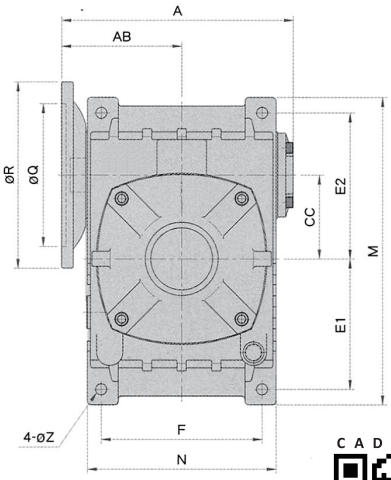

CAD 尺寸
gear.fyi/umw

減速比 Ratio / 馬力 HP / Frame Size 型號	1/5~1/30	1/40~1/60	A	AB	B	XX	BB	BC	CC	Motor Flange 馬達盤 IEC P	Q	R	K	Foot Stock 腳座 E1	E2	F	M	N	G	Z	Input Bore 入力孔 V	T	U	Output Shaft 出力軸 LS	S	D	WxYxLK	Weight 重量 (kg)
UMW50	1/4	-	154	81	178	9	98	50	50	130	110	160	M8	93	102	90	220	118	16	11	12.7	4	11	40	17	19	5x5x35	7.2
UMW60	1/2	1/4	167	86	190	4	110	55	60	130	110	160	M8	105	120	100	252	128	18	11	12.7 16.3	4 5	11 14	50	22	25	7x7x45	10.2
UMW70	1	1/2	200	108	210 230	35	130	65	70	130 165	110 130	160 200	M8 M10	120	135	120	288	160	20	15	16.3 21.8	5 6	14 19	60	28	31	7x7x55	14.4
UMW80	2	1	226	118	240	30	140	70	80	165	130	200	M10	130	150	140	315	183	20	15	21.8 27.3	6 8	19 24	65	32	35	10x8x60	20.6
UMW100	3	2	278	144	270 295	35	170	90	100	165 215	130 180	200 250	M10 M12	155	180	190	380	230	26	15	27.3 31.3	8	24 28	75	38	41	10x8x70	43
UMW120	5	3	335	174	315	25	190	100	120	215	180	250	M12	185	215	220	450	266	30	18	31.3	8	28	85	45	48	12x8x80	65
UMW135	7 1/2	5	369	187	339 364	40	214	110	135	215 265	180 230	250 300	M12	210	235	260	495	305	35	18	31.3 41.3	8 10	28 38	95	55	59	15x10x90	85.2
UMW155	10	7 1/2	412	212	403	-	253	140	155	265	230	300	M12	145	265	290	460	340	45	20	41.3	10	38	110	60	64	15x10x105	108
UMW175	15	10	467	236	412 437	-	262	150	175	265 300	230 250	300 350	M16	167	293	320	516	385	45	22	41.3 45.3	10 12	38 42	110	65	69	18x10x105	150
UMW200	20	15	494	256	480	-	305	175	200	250	250	350	M16	225	225	450	540	540	32	22	45	12	42	125	70	76	20x12x120	220
UMW225	25	20	555	285	525	-	335	190	225	250 350	250 300	350 400	M16	255	255	510	580	580	35	27	45 51.5	12 14	42 48	140	80	86	20x12x135	285
UMW250	30	25	610	315	560	-	360	200	250	350	300	400	M16	285	285	570	640	640	35	27	51.5	14	48	155	90	98	24x16x150	335

※ Larger model available, contact Varitron® or your sales personal. 如需更大型號，請洽中國變速。

TW Single Reduction Worm Gear Reducer 單段蝸輪減速機

Dimensions 外型尺寸表

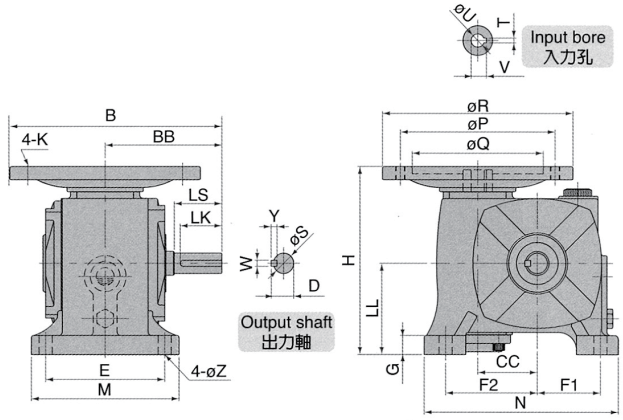

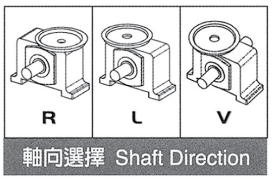

CAD 尺寸
gear.fyi/twc

減速比 Ratio / 馬力 HP / Frame Size 型號	1/5~1/30	1/40~1/60	H	LL	CC	B	BB	Foot Stock 腳座 F1	F2	E	M	N	G	Z	Input Shaft 入力軸 HS	U	d	TxVxHK	Output Shaft 出力軸 LS	S	D	WxYxLK	Weight 重量 (kg)
TW50	1/4	-	181	76	50	149	98	53	77	100	125	161	15	11	30	12	13.5	4x4x25	40	17	19	5x5x35	7
TW60	1/2	1/4	210	90	60	164	110	67	98	105	130	205	20	11	40	15	17	5x5x35	50	22	25	7x7x45	11
TW70	1	1/2	235	95	70	193	130	75	115	120	150	230	20	15	40	18	20	5x5x35	60	28	31	7x7x55	14
TW80	2	1	266	105	80	210	140	90	125	125	160	264	20	15	50	22	25	7x7x45	65	32	35	10x8x60	20
TW100	3	2	325	135	100	260	170	100	150	155	195	310	25	15	50	25	28	7x7x45	75	38	41	10x8x70	40
TW120	5	3	391	160	120	288	190	120	180	180	230	360	28	18	65	30	33	7x7x60	85	45	48	12x8x80	58
TW135	7 1/2	5	428	170	135	322	214	130	200	200	250	390	30	18	75	35	38	10x8x70	95	55	59	15x10x90	80

TMW Single Reduction Worm Gear Reducer 單段蝸輪減速機

Dimensions 外型尺寸表

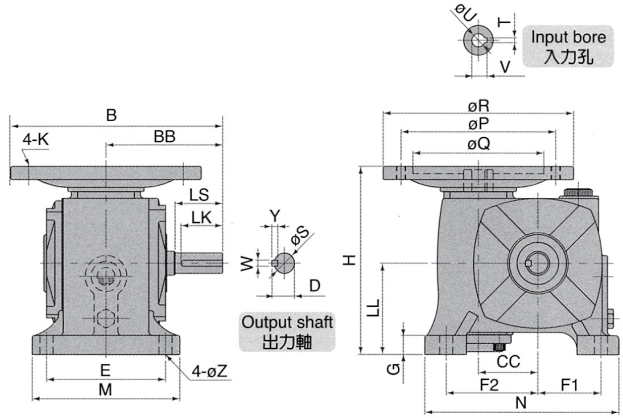

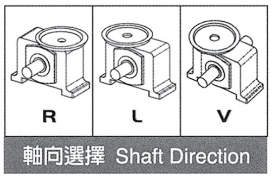

CAD 尺寸
gear.fyi/tmw

減速比 Ratio / 馬力 HP / Frame Size 型號	1/5~1/30	1/40~1/60	H	LL	CC	B	BB	Motor Flange 馬達盤 IEC P	Q	R	K	Foot Stock 腳座 F1	F2	E	M	N	G	Z	Input Shaft 入力孔 V	T	U	Output Shaft 出力軸 LS	S	D	WxYxLK	Weight 重量 (kg)
TMW50	1/4	-	163	76	50	178	98	130	110	160	M8	53	77	100	125	161	15	11	12.7	4	11	40	17	19	5x5x35	8
TMW60	1/2	1/4	176	90	60	190	110	130	110	160	M8	67	98	105	130	205	20	11	12.7 16.3	4 5	11 14	50	22	25	7x7x45	12
TMW70	1	1/2	199	95	70	210 230	130	130 165	110 130	160 200	M8 M10	75	115	120	150	230	20	15	16.3 21.8	5 6	14 19	60	28	31	7x7x55	15
TMW80	2	1	225	105	80	240	140	165	130	200	M10	90	125	125	160	264	20	15	21.8 27.3	6 8	19 24	65	32	35	10x8x60	22
TMW100	3	2	280	135	100	270 295	170	165 215	130 180	200 250	M10 M12	100	150	155	195	310	25	15	27.3 31.3	8 8	24 28	75	38	41	10x8x70	42
TMW120	5	3	326	160	120	315	190	215	180	250	M12	120	180	180	230	360	28	18	31.3	8	28	85	45	48	12x8x80	60
TMW135	7 1/2	5	354	170	135	339 364	214	215 265	180 230	250 300	M12	130	200	200	250	390	30	18	31.3 41.3	8 10	28 38	95	55	59	15x10x90	81

※ Larger model available, contact Varitron® or your sales personal. 如需更大型號，請洽中國變速。

TOW Single Reduction Worm Gear Reducer 單段蝸輪減速機

Dimensions 外型尺寸表

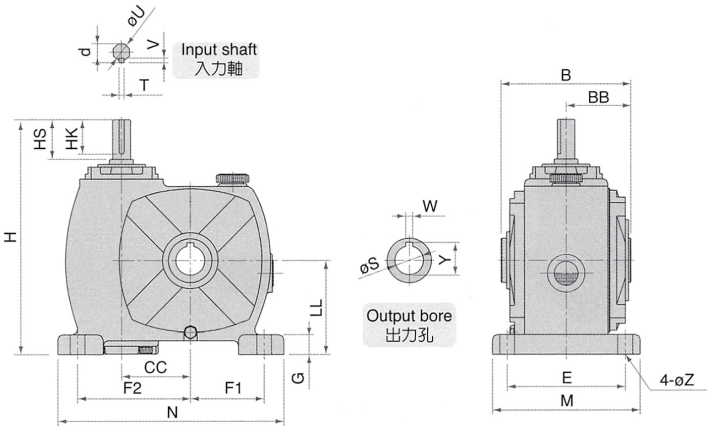

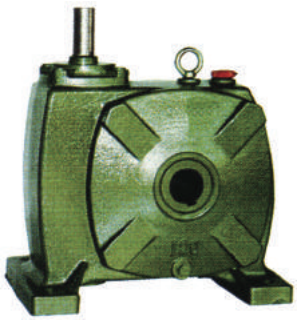

CAD 尺寸
gear.fyi/tow

減速比 Ratio / 馬力 HP / Frame Size 型號	1/5~1/30	1/40~1/60	H	LL	CC	BB	B	Foot Stock 腳座 F1	F2	E	M	N	G	Z	Input Shaft 入力軸 HS	U	d	TxVxHK	Output Bore 出力孔 W	Y	S	Weight 重量 (kg)
TOW60	1/2	1/4	170	90	60	56	112	67	98	105	130	207	21	11	40	15	17	5x5x35	7	28.3	25	11
TOW70	1	1/2	235	95	70	65	130	75	115	120	150	230	20	15	40	18	20	5x5x35	8	33.3	30	14
TOW80	2	1	266	105	80	70	140	90	125	125	160	264	20	15	50	22	25	7x7x45	10	38.3	35	20
TOW100	3	2	325	135	100	90	180	100	150	155	195	310	25	15	50	25	28	7x7x45	10	43.3	40	42
TOW120	5	3	391	160	120	100	200	120	180	180	230	360	28	18	65	30	33	7x7x60	12	48.3	45	58
TOW135	7 1/2	5	428	170	135	110	220	130	200	200	250	390	30	18	75	35	38	10x8x70	15	59.3	55	78

TOM Single Reduction Worm Gear Reducer 單段蝸輪減速機

Dimensions 外型尺寸表

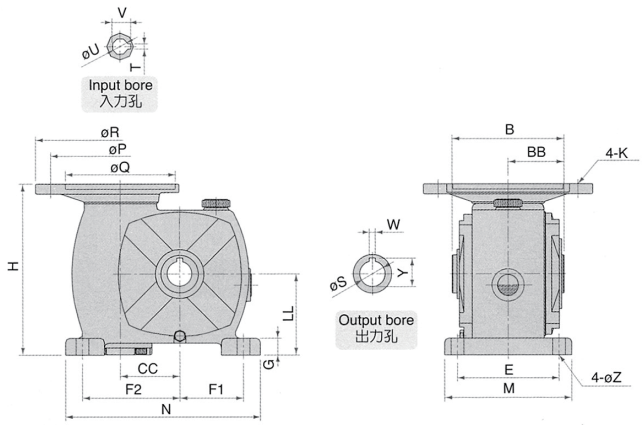

CAD 尺寸
gear.fyi/tom

減速比 Ratio / 馬力 HP / Frame Size 型號	1/5~1/30	1/40~1/60	H	LL	CC	BB	B	Motor Flange 馬達盤 IEC P	Q	R	K	Foot Stock 腳座 F1	F2	E	M	N	G	Z	Input Bore 入力孔 V	T	U	Output Bore 出力孔 W	Y	S	Weight 重量 (kg)
TOM60	1/2	1/4	176	90	60	56	112	130	110	160	M8	67	98	105	130	207	21	11	4 5	12.8 16.3	11 14	7	28.3	25	11
TOM70	1	1/2	199	95	70	65	130	130 165	110 130	160 200	M8 M10	75	115	120	150	230	20	15	16.3 21.8	5 6	14 19	8	33.3	30	15
TOM80	2	1	225	105	80	70	140	165	130	200	M10	90	125	125	160	264	20	15	21.8 27.3	6 8	19 24	10	38.3	35	23
TOM100	3	2	280	135	100	90	180	165 215	130 180	200 250	M10 M12	100	150	155	195	310	25	15	27.3 31.3	8 8	24 28	10	43.3	40	43
TOM120	5	3	326	160	120	100	200	215	180	250	M12	120	180	180	230	360	28	18	31.3	8	28	12	48.3	45	60
TOM135	7 1/2	5	354	170	135	110	220	215 265	180 230	250 300	M12	130	200	200	250	390	30	18	31.3 41.3	8 10	28 38	15	59.3	55	78

※ Larger model available, contact Varitron® or your sales personal. 如需更大型號，請洽中國變速。

VOF Single Reduction Worm Gear Reducer 單段蝸輪減速機

Dimensions 外型尺寸表

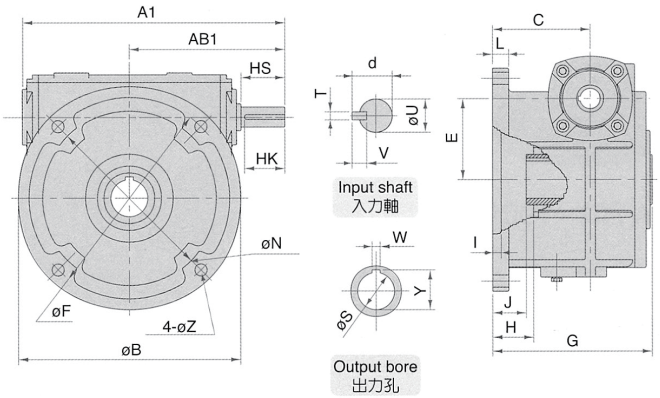

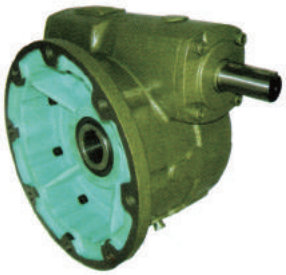

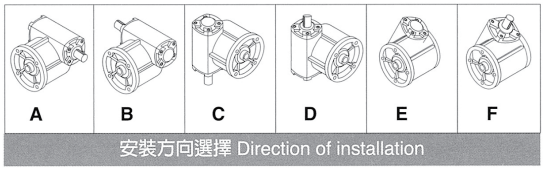

CAD 尺寸
gear.fyi/vof

減速比 Ratio / Frame Size 型號	馬力 HP 1/5~1/30	馬力 HP 1/40~1/60	A1	AB1	B	C	N	E	F	G	H	I	J	L	Z	Input Shaft 入力軸 HS	U	d	TxVxHK	Output Bore 出力孔 W	Y	S	Weight 重量 (kg)
VOF70	1	1/2	235	140	182	106	115	70	150	168	45	8	40	17	15	40	18	20	5x5x35	7	28.3	25	14
VOF80	2	1	268	161	200	107	130	80	170	181	34	8	33	20	15	50	22	25	7x7x45	10	38.3	35	19.4
VOF100	3	2	322	190	248	132	180	100	215	214	55	8	52	22	15	50	25	28	7x7x45	10	43.3	40	35
VOF120	5	3	390	231	330	145	260	120	300	229	60	6	56	24	18	65	30	33	7x7x60	12	53.3	50	54.2
VOF135	7 1/2	5	438	258	360	155	290	135	330	247	65	7	63	25	18	75	35	38	10x8x70	15	59.3	55	84.6

VOFM Single Reduction Worm Gear Reducer 單段蝸輪減速機

Dimensions 外型尺寸表

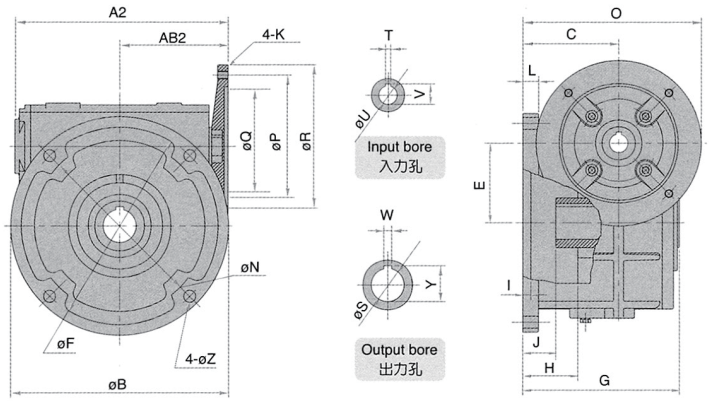

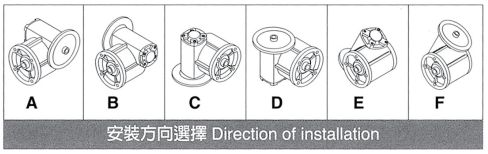

CAD 尺寸
gear.fyi/voc

減速比 Ratio / Frame Size 型號	馬力 HP 1/5~1/30	馬力 HP 1/40~1/60	A2	AB2	B	C	N	E	F	G	H	I	J	L	O	Z	Motor Flange 馬達盤 IEC P	Q	R	K	Input Bore 入力孔 V	T	U	Output Bore 出力孔 W	Y	S	Weight 重量 (kg)
VOFM70	1	1/2	200	108	182	106	115	70	150	168	45	8	40	17	186 206	15	130 165	110 130	160 200	M8 M10	16.3 21.8	5 6	14 19	7	28.3	25	15.4
VOFM80	2	1	223	118	200	107	130	80	170	181	34	8	33	20	207	15	165	130	200	M10	21.8 27.3	6 8	19 24	10	38.3	35	21
VOFM100	3	2	278	144	248	132	180	100	215	215	55	8	52	22	232 257	15	165 215	130 180	200 250	M10 M12	27.3 31.3	8	24 28	10	43.3	40	38
VOFM120	5	3	323	164	330	145	260	120	300	229	60	6	56	24	270	18	215	180	250	M12	31.3	8	28	12	53.3	50	56.4
VOFM135	7 1/2	5	369	187	360	155	290	135	330	247	65	7	63	25	280 305	18	215 265	180 265	250 300	M12	31.3 41.3	8 10	28 38	15	59.3	55	85

※ Larger model available, contact Varitron® or your sales personal. 如需更大型號，請洽中國變速。

LH Double Reduction Worm Gear Reducer 雙段蝸輪減速機

Dimensions 外型尺寸表

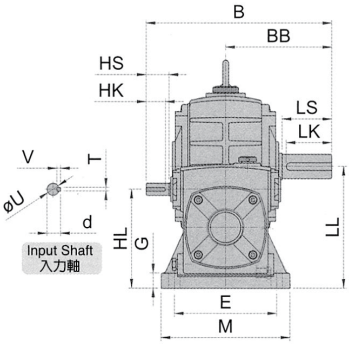

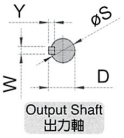

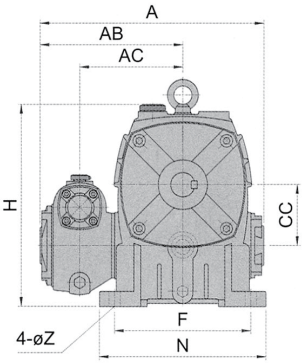

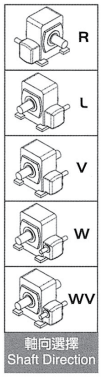

CAD 尺寸
gear.fyi/lhc

減速比 Ratio / 馬力 HP / Frame Size 型號	1/100~1/900	1/1000~1/3600	A	AB	AC	B	BB	CC	H	HL	LL	Foot Stock 腳座 E	F	M	N	G	Z	Input Shaft 入力軸 HS	U	d	TxVxHK	Output Shaft 出力軸 LS	S	D	WxYxLK	Weight 重量 (kg)
LH60	1/16	-	222	144	100	198	110	60	200	92	120	105	120	130	150	20	11	25	12	13.5	4x4x25	50	22	25	7x7x45	12
LH70	1/8	-	260	165	121	216	130	70	240	110	140	115	150	150	190	20	15	25	12	13.5	4x4x20	60	28	31	7x7x55	16
LH80	1/4	-	295	188	136	245	140	80	266	130	160	135	180	170	217	20	15	30	12	13.5	4x4x25	65	32	35	10x8x60	24
LH100	1/2	1/4	346	214	158	290	170	100	331	160	200	155	220	195	270	25	15	40	15	17	5x5x35	75	38	41	10x8x70	43
LH120	1	1/2	407	248	185	330	190	120	398	190	240	180	260	230	320	30	18	40	18	20	5x5x35	85	45	48	12x8x80	70
LH135	2	1	471	290	219	375	214	135	440	215	270	200	290	250	350	32	18	50	22	25	7x7x45	95	55	59	15x10x90	96
LH155	3	2	547	348	258	443	253	155	490	235	290	220	320	280	390	38	20	50	25	28	7x7x45	110	60	64	15x10x105	118
LH175	5	3	623	393	290	493	262	175	565	280	335	250	350	315	415	40	22	65	30	33	7x7x60	110	65	69	18x10x105	196
LH200	7 1/2	5	653	415	310	565	305	200	650	310	375	290	350	360	420	42	22	75	35	38.5	10x8x70	125	70	75	20x12x120	248
LH225	10	7 1/2	714	444	329	595	335	225	702	325	415	330	390	410	460	45	27	85	40	38.5	10x8x80	140	80	85	20x12x135	315
LH250	15	10	785	490	365	662	360	250	755	355	450	380	440	460	520	50	27	85	45	43.5	10x8x80	155	90	96.5	24x16x150	395

LHM Double Reduction Worm Gear Reducer 雙段蝸輪減速機

Dimensions 外型尺寸表

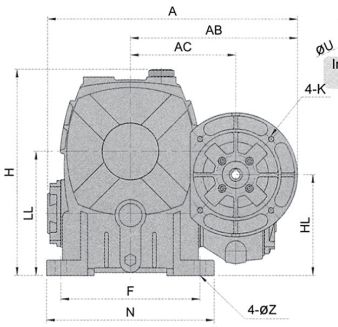

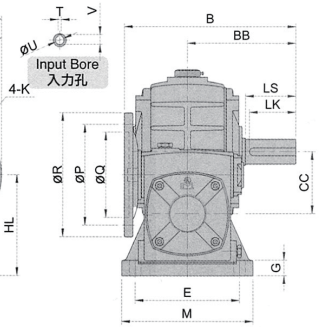

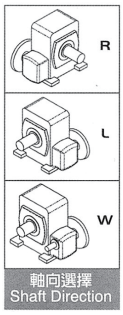

CAD 尺寸
gear.fyi/lhm

減速比 Ratio / 馬力 HP / Frame Size 型號	1/100~1/900	1/1000~1/3600	A	AB	AC	B	BB	CC	H	HL	LL	Motor Flange 馬達盤 IEC P	Q	R	K	Foot Stock 腳座 E	F	M	N	G	Z	Input Bore 入力孔 V	T	U	Output Shaft 出力軸 LS	S	D	WxYxLK	Weight 重量 (kg)
LHM80	1/4	-	324	216	136	221	140	80	266	130	160	130	110	160	M8	135	180	170	217	20	15	12.7	4	11	65	32	35	10x8x60	25.6
LHM100	1/2	1/4	371	238	158	256	170	100	337	160	200	130	110	160	M8	155	220	195	270	25	15	12.7 16.3	4 5	11 14	75	38	41	10x8x70	45.6
LHM120	1	1/2	424 444	265 285	185	291	190	120	398	190	240	130 165	110 130	160 200	M8 M10	180	260	230	320	30	18	16.3 21.8	5 6	14 19	85	45	48	12x8x80	72
LHM135	2	1	500	319	219	330	214	135	440	215	270	165	130	200	M10	200	290	250	350	32	18	21.8 27.3	6 8	19 24	95	55	59	15x10x90	97.8
LHM155	3	2	557 582	358 383	258	397	253	155	490	235	290	165 215	130 180	200 250	M10 M12	220	320	280	390	38	20	27.3 31.3	8	24 28	110	60	64	15x10x105	122
LHM175	5	3	645	415	290	426	262	175	565	280	335	215	180	250	M12	250	350	312	415	40	22	31.3	8	28	110	65	69	18x10x105	199.6
LHM200	7 1/2	5	673 698	435 460	310	493	305	200	650	310	375	215 265	180 230	250 300	M12	290	350	360	420	42	22	31 41	8 10	28 38	125	70	75	20x12x120	248
LHM225	10	7 1/2	749	479	329	523	335	225	702	325	415	265	230	300	M12	330	390	410	460	45	27	41	10	38	140	80	85	20x12x135	315
LHM250	15	10	810 835	515 540	365	563	360	250	755	355	450	265 300	230 250	300 350	M12 M16	380	440	460	520	50	27	45	12	42	155	90	96.5	24x16x150	395

※ Larger model available, contact Varitron® or your sales personal. 如需更大型號，請洽中國變速。

LOH Double Reduction Worm Gear Reducer 雙段蝸輪減速機

Dimensions 外型尺寸表

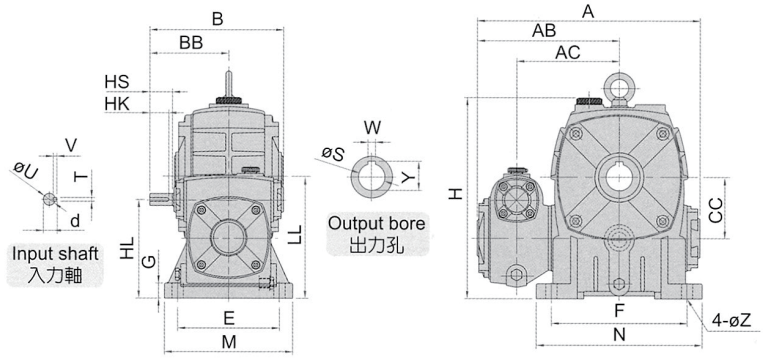

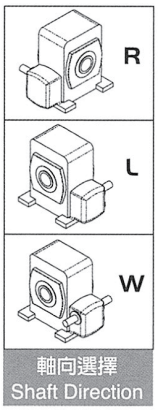

CAD 尺寸
gear.fyi/loh

減速比 Ratio / 馬力 HP / Frame Size 型號	1/100~1/900	1/1000~1/3600	A	AB	AC	B	BB	CC	H	HL	LL	Foot Stock 腳座 E	F	M	N	G	Z	Input Shaft 入力軸 HS	U	d	TxVxHK	Output Bore 出力孔 W	Y	S	Weight 重量 (kg)
LOH60	1/16	-	222	144	100	144	88	60	200	92	120	105	120	130	150	20	11	25	12	13.5	4x4x25	8	28.3	25	13
LOH70	1/8	-	260	165	121	151	86	70	240	110	140	115	150	150	190	20	15	25	12	13.5	4x4x20	8	33.3	30	19.2
LOH80	1/4	-	295	188	136	175	105	80	266	130	160	135	180	170	217	20	15	30	12	13.5	4x4x25	10	38.3	35	26
LOH100	1/2	1/4	346	214	158	210	120	100	337	160	200	155	220	195	270	25	15	40	15	17	5x5x35	10	43.3	40	43.4
LOH120	1	1/2	407	248	185	240	140	120	398	190	240	180	260	230	320	30	18	40	18	20	5x5x35	12	48.3	45	72.6
LOH135	2	1	471	290	219	271	161	135	440	215	270	200	290	250	350	32	18	50	22	25	7x7x45	15	59.3	55	90.6
LOH155	3	2	547	348	258	313.5	190	155	490	235	290	220	320	280	390	38	20	50	25	28	7x7x45	15	69.3	65	113.2
LOH175	5	3	623	393	290	362	231	175	556	280	335	250	350	315	415	40	22	65	30	33	7x7x60	18	94.3	90	200

LOHM Double Reduction Worm Gear Reducer 雙段蝸輪減速機

Dimensions 外型尺寸表

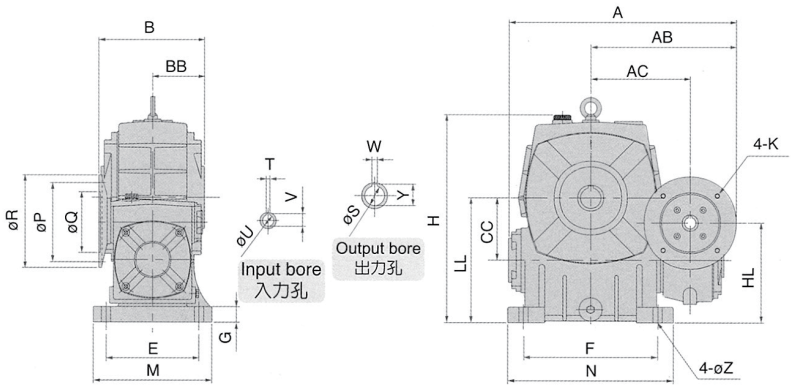

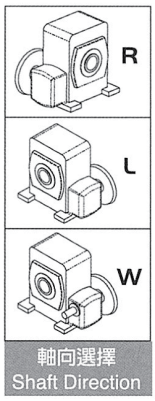

CAD 尺寸
gear.fyi/lom

減速比 Ratio / 馬力 HP / Frame Size 型號	1/100~1/900	1/1000~1/3600	A	AB	AC	B	BB	CC	H	HL	LL	Motor Flange 馬達盤 IEC P	Q	R	K	Foot Stock 腳座 E	F	M	N	G	Z	Input Bore 入力孔 V	T	U	Output Bore 出力孔 W	Y	S	Weight 重量 (kg)
LOHM80	1/4	-	324	216	136	151	70	80	266	130	160	130	110	160	M8	135	180	170	217	20	15	12.7	4	11	10	38.3	35	27.4
LOHM100	1/2	1/4	371	238	158	176	90	100	337	160	200	130	110	160	M8	155	220	195	270	25	15	12.7 16.3	4 5	11 14	10	43.3	40	46.4
LOHM120	1	1/2	424 444	265 285	185	202	100	120	398	190	240	130 165	110 130	160 200	M8 M10	180	260	230	320	30	18	16.3 21.8	5 6	14 19	12	48.3	45	73
LOHM135	2	1	500	319	219	226	110	135	440	215	270	165	130	200	M10	200	290	250	350	32	18	21.8 27.3	6 8	19 24	15	59.3	55	91.8
LOHM155	3	2	557 582	358 383	258	267.5	123.5	155	490	235	290	165 215	130 180	200 250	M10 M12	220	320	280	390	38	20	27.3 31.3	8	24 28	15	69.3	65	117.2
LOHM175	5	3	645	415	290	295	131	175	556	215	335	215	180	250	M12	250	350	315	415	40	22	31.3	8	28	18	94.3	90	203.4

※ Larger model available, contact Varitron® or your sales personal. 如需更大型號，請洽中國變速。

VH Double Reduction Worm Gear Reducer 雙段蝸輪減速機

Dimensions 外型尺寸表

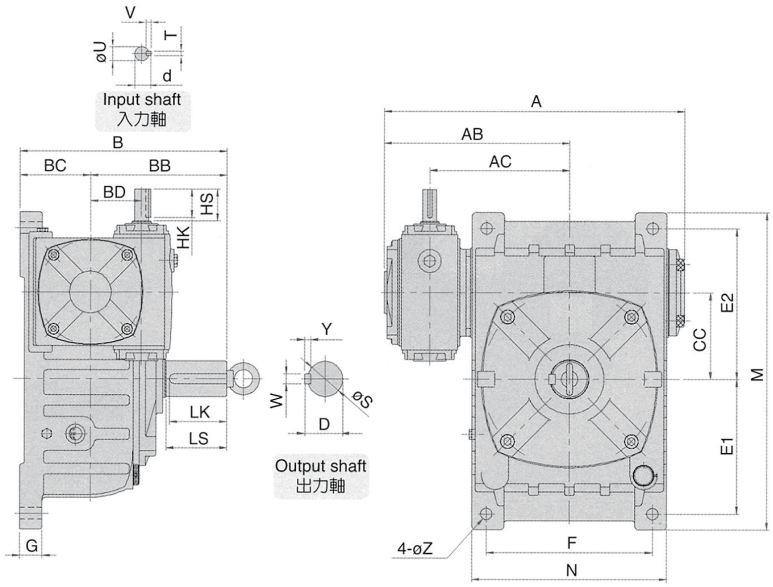

CAD 尺寸
gear.fyi/vhc

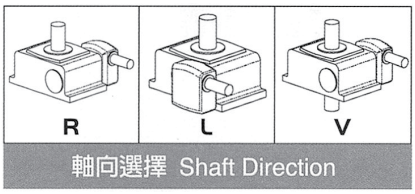

UH Double Reduction Worm Gear Reducer 雙段蝸輪減速機

Dimensions 外型尺寸表

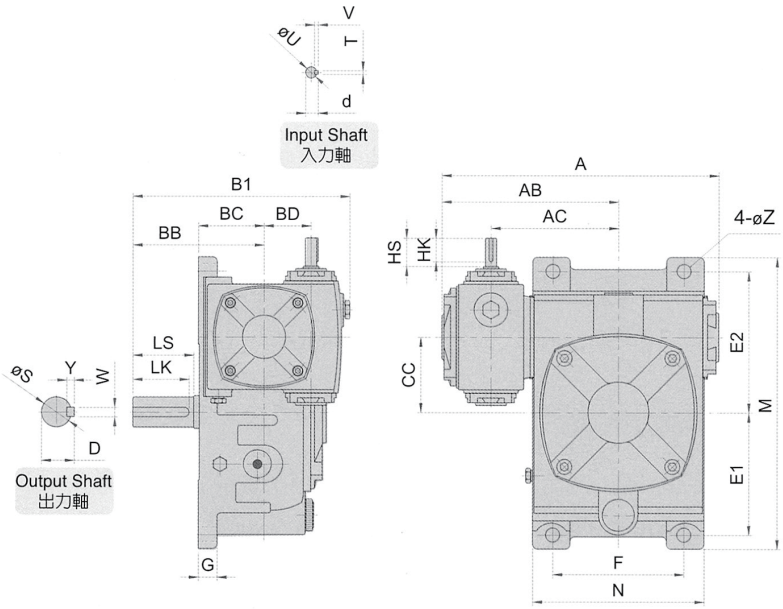

CAD 尺寸
gear.fyi/uhc

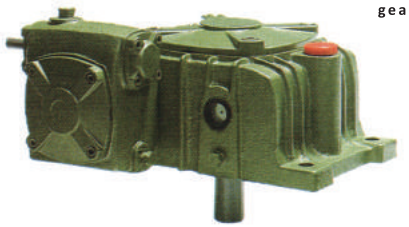

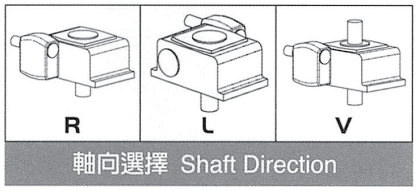

減速比 Ratio / 馬力 HP / Frame Size 型號	1/100~1/900	1/1000~1/3600	A	AB	AC	B	B1	BB	BC	BD	CC	Foot Stock 腳座 E1	E2	F	M	N	G	Z	Input Shaft 入力軸 HS	U	d	TxVxHK	Output Shaft 出力軸 LS	S	D	WxYxLK	Weight 重量 (kg)
VH/UH60	1/16	-	218	140	100	165	175	110	55	32	60	105	120	100	252	128	18	11	25	12	13.5	4x4x25	50	22	25	7x7x45	12
VH/UH70	1/8	-	260	165	121	195	207	130	65	40	70	120	135	120	288	160	20	15	25	12	13.5	4x4x20	60	28	31	7x7x55	17
VH/UH80	1/4	-	295	188	136	210	231	140	70	50	80	130	150	140	315	183	20	15	30	12	13.5	4x4x25	65	32	35	10x8x60	24
VH/UH100	1/2	1/4	346	214	158	260	280	170	90	60	100	155	180	190	380	230	30	15	40	15	17	5x5x35	75	38	41	10x8x70	40
VH/UH120	1	1/2	407	248	185	290	315	190	100	70	120	185	215	220	450	266	30	18	40	18	20	5x5x35	85	45	48	12x8x80	75
VH/UH135	2	1	472	292	219	324	352	214	110	80	135	210	235	260	495	305	35	18	50	22	25	7x7x45	95	55	59	15x10x90	97
VH/UH155	3	2	547	348	258	393	419	253	140	100	155	145	265	290	460	340	36	20	50	25	28	7x7x45	110	60	64	15x10x105	120
VH/UH175	5	3	623	393	290	412	451	262	150	120	175	167	293	320	516	385	36	22	65	30	33	7x7x60	110	65	69	18x10x105	187
VH/UH200	7 1/2	5	653	415	310	480	480	305	175	135	200	225	225	-	510	510	32	22	75	35	38.5	10x8x70	125	70	76	20x12x120	193
VH/UH225	10	7 1/2	714	444	329	525	525	335	190	135	225	255	255	-	580	580	35	27	85	40	38.5	10x8x80	140	80	86	20x12x135	247
VH/UH250	15	10	785	490	365	560	560	360	200	155	250	285	285	-	640	640	35	27	85	45	43.5	10x8x80	155	90	98	24x16x150	317

※ Larger model available, contact Varitron® or your sales personal. 如需更大型號，請洽中國變速。

Worm Gear Speed Reducer 蝸輪減速機

VHM Double Reduction Worm Gear Reducer 雙段蝸輪減速機

Dimensions 外型尺寸表

CAD 尺寸
gear.fyi/vhm

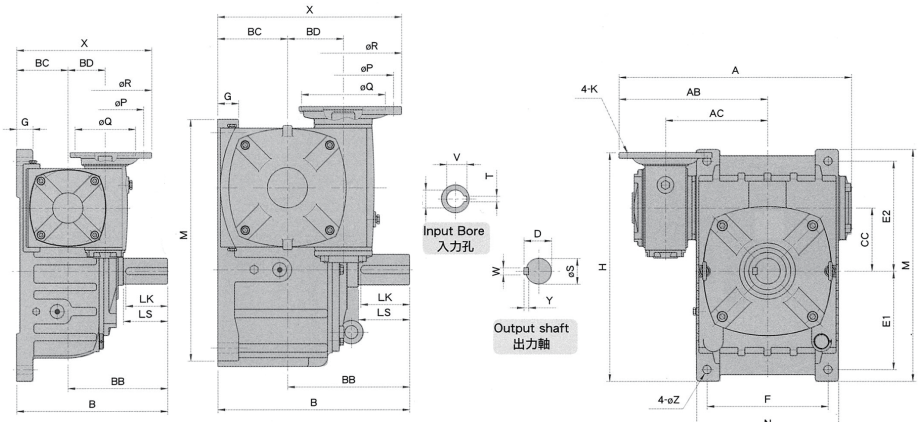

VHM80-135 VHM155-175

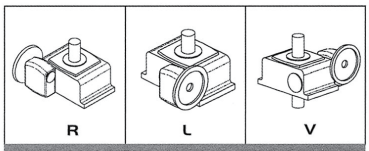

軸向選擇 Shaft Direction

UHM Double Reduction Worm Gear Reducer 雙段蝸輪減速機

Dimensions 外型尺寸表

CAD 尺寸
gear.fyi/uhm

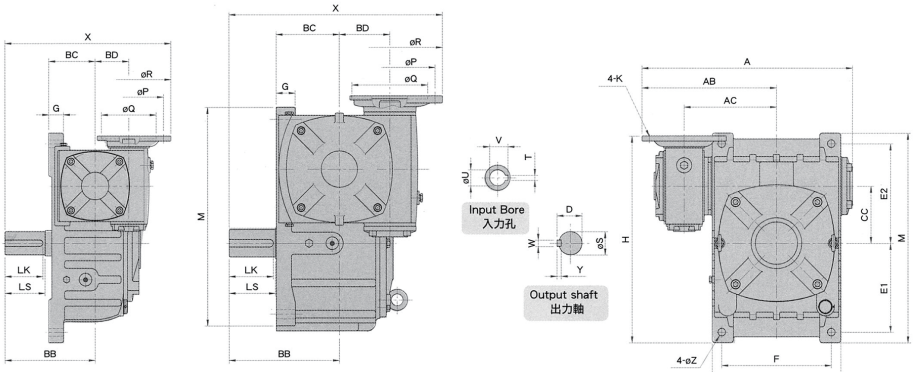

UHM80-135 UHM155-175

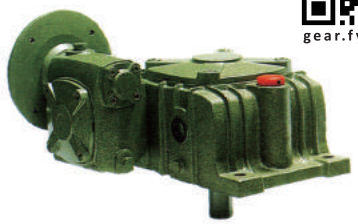

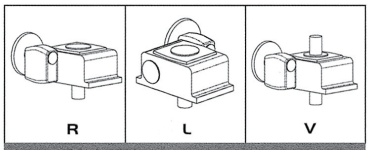

軸向選擇 Shaft Direction

減速比 Ratio / 馬力 HP / Frame Size 型號	1/100~1/900	1/1000~1/3600	A	AB	AC	B	BB	BC	BD	CC	H	Motor Flange 馬達盤 IEC P	Q	R	K	Foot Stock 腳座 E1	E2	F	M	N	G	Z	Input Bore 入力孔 V	T	U	Output Shaft 出力軸 LS	S	D	WxYxLK	Weight 重量 (kg)
VMH/UHM80	1/4	-	323	216	136	210	140	70	50	80	310	130	110	160	M8	130	150	140	315	183	20	15	12.7	4	11	65	32	35	10x8x60	26
VHM/UHM100	1/2	1/4	370	238	158	260	170	90	60	100	365	130	110	160	M8	155	180	190	380	230	30	15	12.7 16.3	4 5	11 14	75	38	41	10x8x70	47
VHM/UHM120	1	1/2	424 444	265 285	185	290	190	100	70	120	432	130 165	110 130	160 200	M8 M10	185	215	220	450	266	30	18	16.3 21.8	5 6	14 19	85	45	48	12x8x80	75
VHM/UHM135	2	1	499	319	219	324	214	110	80	135	490	165	130	200	M10	210	235	260	495	305	35	18	21.8 27.3	6 8	19 24	95	55	59	15x10x90	107
VHM/UHM155	3	2	557 582	358 383	258	393	253	140	100	155	470	165 215	130 180	200 250	M10 M12	145	265	290	460	340	45	20	27.3 31.3	8	24 28	110	60	64	15x10x105	139
VHM/UHM175	5	3	645	415	290	412	262	150	120	175	530	215	180	250	M12	167	293	320	516	385	45	20	31.3	8	28	110	65	69	18x10x105	197
VHM/UHM200	7 1/2	5	673 698	435 460	310	480	305	175	135	200	643	215 265	180 230	250 300	M12	225	225	-	510	510	32	22	31 41	8 10	28 38	125	70	76	20x12x120	248
VHM/UHM225	10	7 1/2	749	479	329	525	335	190	135	225	703	265	230	300	M12	255	255	-	580	580	35	27	41	10	38	140	80	86	20x12x135	315
VHM/UHM250	15	10	810 835	515 540	365	560	360	200	155	250	773	265 300	230 250	300 350	M12 M16	285	285	-	640	640	35	27	41 45	10 12	38 42	155	90	98	24x16x150	395

※ Larger model available, contact Varitron® or your sales personal. 如需更大型號，請洽中國變速。

VOH Double Reduction Worm Gear Reducer 雙段蝸輪減速機

Dimensions 外型尺寸表

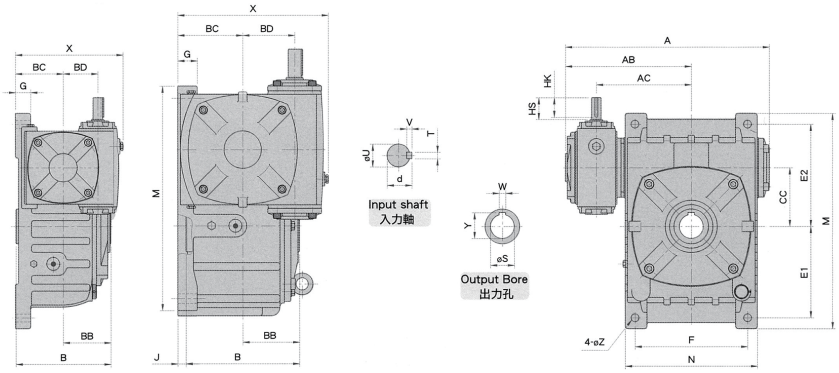

VOH60-135 VOH155-175

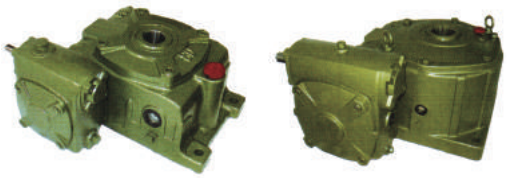

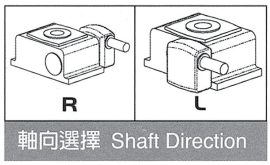

CAD 尺寸 gear.fyi/voh

減速比 Ratio / 馬力 HP / Frame Size 型號	1/100~1/900	1/1000~1/3600	A	AB	AC	J	B	X	BB	BC	BD	CC	Foot Stock 腳座 E1	E2	F	M	N	G	Z	Input Shaft 入力軸 HS	U	d	TxVxHK	Output Bore 出力孔 W	Y	S	Weight 重量 (kg)
VOH60	1/16	-	218	140	100	-	108	120	54	55	32	60	105	120	100	252	128	18	11	25	12	13.5	4x4x25	8	28.3	25	14.8
VOH70	1/8	-	260	165	121	-	128	142	64	65	40	70	120	135	120	288	160	20	15	25	12	13.5	4x4x20	8	33.3	30	18.4
VOH80	1/4	-	295	188	136	-	138	161	69	70	50	80	130	150	140	315	183	20	15	30	12	13.5	4x4x25	10	38.3	35	27.2
VOH100	1/2	1/4	346	214	158	-	178	200	89	90	60	100	155	180	190	380	230	30	15	40	15	17	5x5x35	10	43.3	40	39
VOH120	1	1/2	407	248	185	-	198	225	99	100	70	120	185	215	220	450	266	30	18	40	18	20	5x5x35	12	48.3	45	69.8
VOH135	2	1	472	292	219	-	218	248	109	110	80	135	210	235	260	495	305	35	18	50	22	25	7x7x45	15	59.3	55	92.6
VOH155	3	2	547	348	258	16.5	247	310	123.5	140	100	155	145	265	290	460	340	45	20	50	25	28	7x7x45	15	69.3	65	117.4
VOH175	5	3	623	393	290	19	262	343	131	150	120	175	167	293	320	516	385	45	22	65	30	33	7x7x60	18	94.3	90	190.8

VOHM Double Reduction Worm Gear Reducer 雙段蝸輪減速機

Dimensions 外型尺寸表

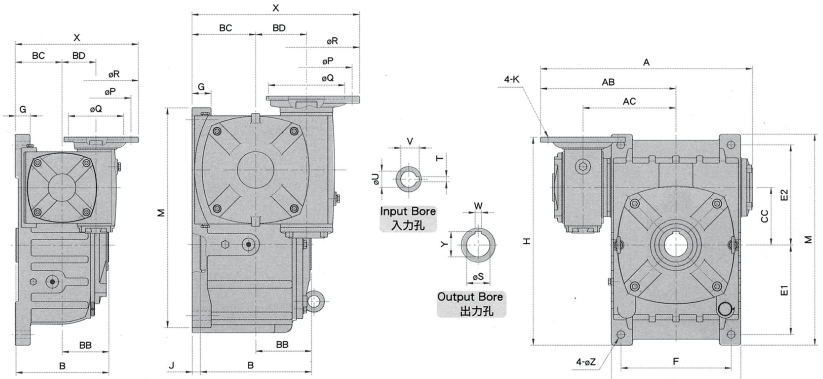

VOHM80-135 VOHM155-175

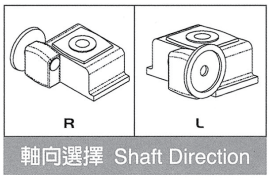

CAD 尺寸 gear.fyi/omc

減速比 Ratio / 馬力 HP / Frame Size 型號	1/100~1/900	1/1000~1/3600	A	AB	AC	J	B	X	BB	BC	BD	CC	H	Motor Flange 馬達盤 IEC P	Q	R	K	Foot Stock 腳座 E1	E2	F	M	N	G	Z	Input Bore 入力孔 V	T	U	Output Bore 出力孔 W	Y	S	Weight 重量 (kg)
VOHM80	1/4	-	323	216	136	-	138	200	69	70	50	80	310	130	110	160	M8	130	150	140	315	183	20	15	12.7	4	11	10	38.3	35	28.2
VOHM100	1/2	1/4	370	238	158	-	178	230	89	90	60	100	365	130	110	160	M8	155	180	190	380	230	30	15	12.7 16.3	4 5	11 14	10	43.3	40	42
VOHM120	1	1/2	424 444	265 285	185	-	198	250 270	99	100	70	120	432	130 165	110 130	160 200	M8 M10	185	215	220	450	266	30	18	16.3 21.8	5 6	14 19	12	48.3	45	71
VOHM135	2	1	499	319	219	-	218	290	109	110	80	135	490	165	130	200	M10	210	235	260	495	305	35	18	21.8 27.3	6 8	19 24	15	59.3	55	93.8
VOHM155	3	2	557 582	358 383	258	16.5	247	340 365	123.5	140	100	155	470	165 215	130 180	200 250	M10 M12	145	265	290	460	340	45	20	27.3 31.3	8	24 28	15	69.3	65	121.4
VOHM175	5	3	645	415	290	19	262	395	131	150	120	175	530	215	180	250	M12	167	293	320	516	385	45	22	31.3	8	28	18	94.3	90	194.2

※ Larger model available, contact Varitron® or your sales personal. 如需更大型號，請洽中國變速。

Worm Gear Optional Model 蝸輪減速機特殊規格一覽表

E	EM	EO	EOM	EH	EHM
					

EOH	EOHM	LMW-GV	LMW-GVM	LMW-GVD	HMW-GV
					

HMW-GVM	HMW-GVD	LD	LDM	LG	LOG
					

LGM	LOGM	UG	UGM	VGM	VOGM
					

VOFGM	ADW	BMW	HWRC	LWRC	VWRV
					

※ For dimensions details, refer to each model website or contact Varitron®. 詳細規格內容請洽中國變速。